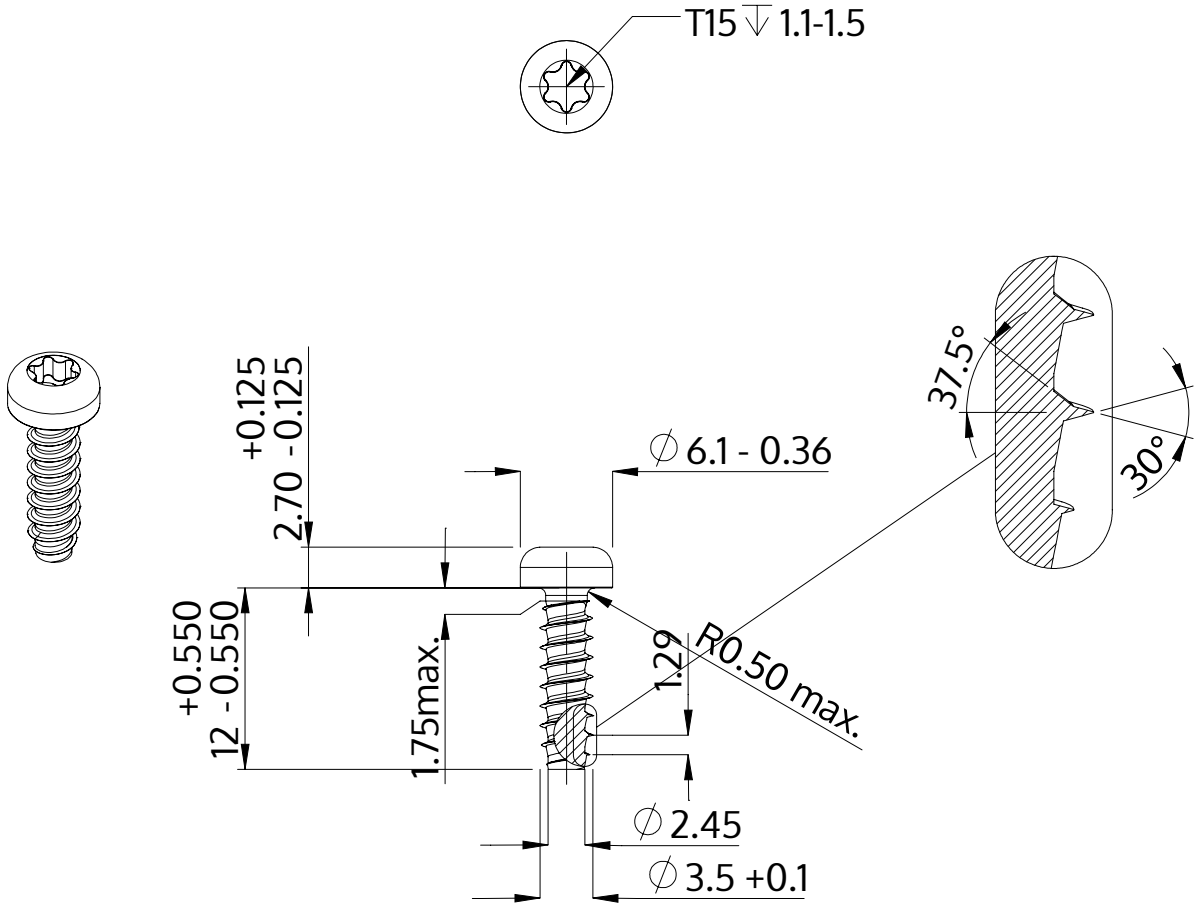

Popis	STP39 3.5x12.0 - T15
Materiál	Nerezová ocel A2
Povrch	holá, mořená a pásová ocel
Hmotnost	1.007 kg / 1000 Kus

SCREWERK	**STP390350120E**	
Metric výkres A4	Měřítko None:1	2024-04