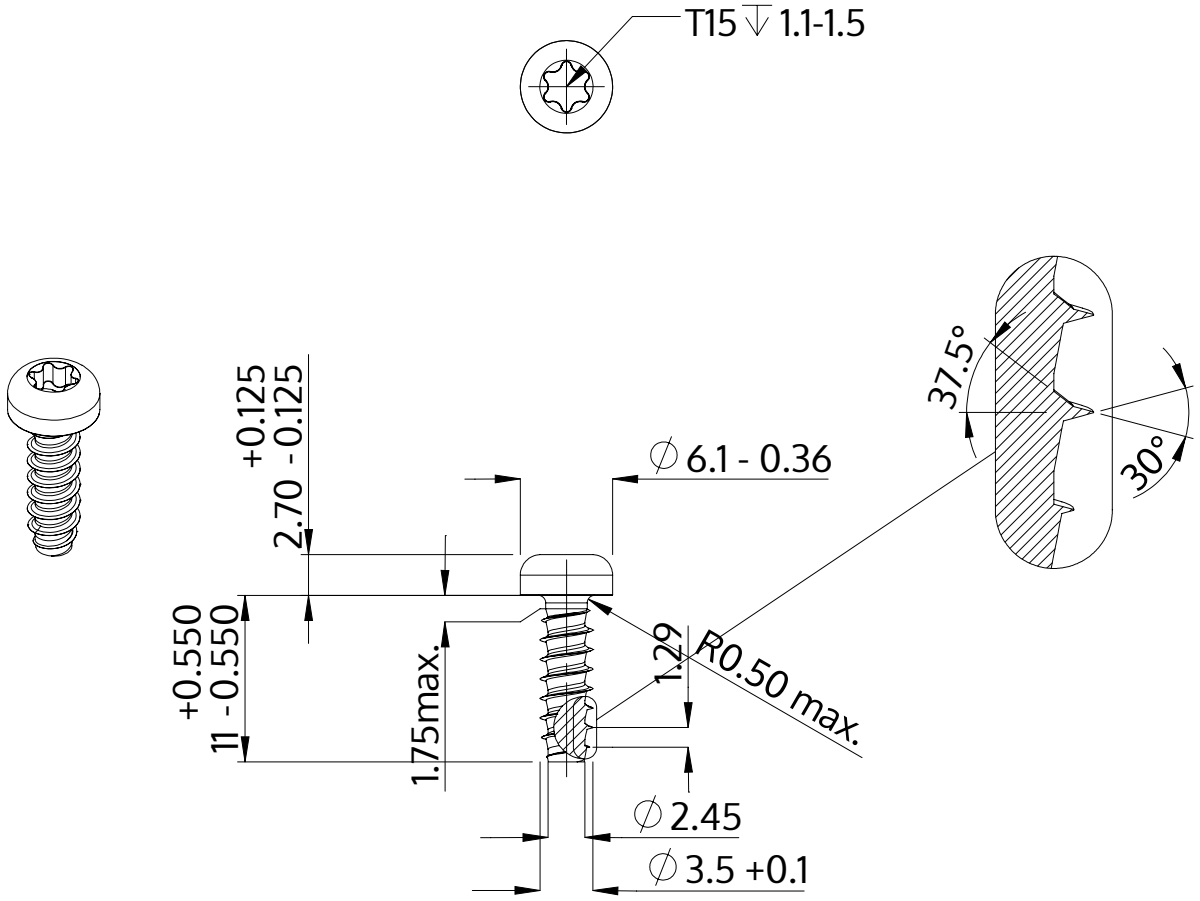

Описание	STP39 3.5x11.0 - T15
Материал	сталь, упрочненная
Поверхность	Оцинковка 5-7µm, термообработка,синий / прозрачный пассивация
Вес	0.960 kg / 1000 Штука

SCREWERK	**STP390350110S**	
Метрический чертеж A4	Шкала 2:1	2024-10