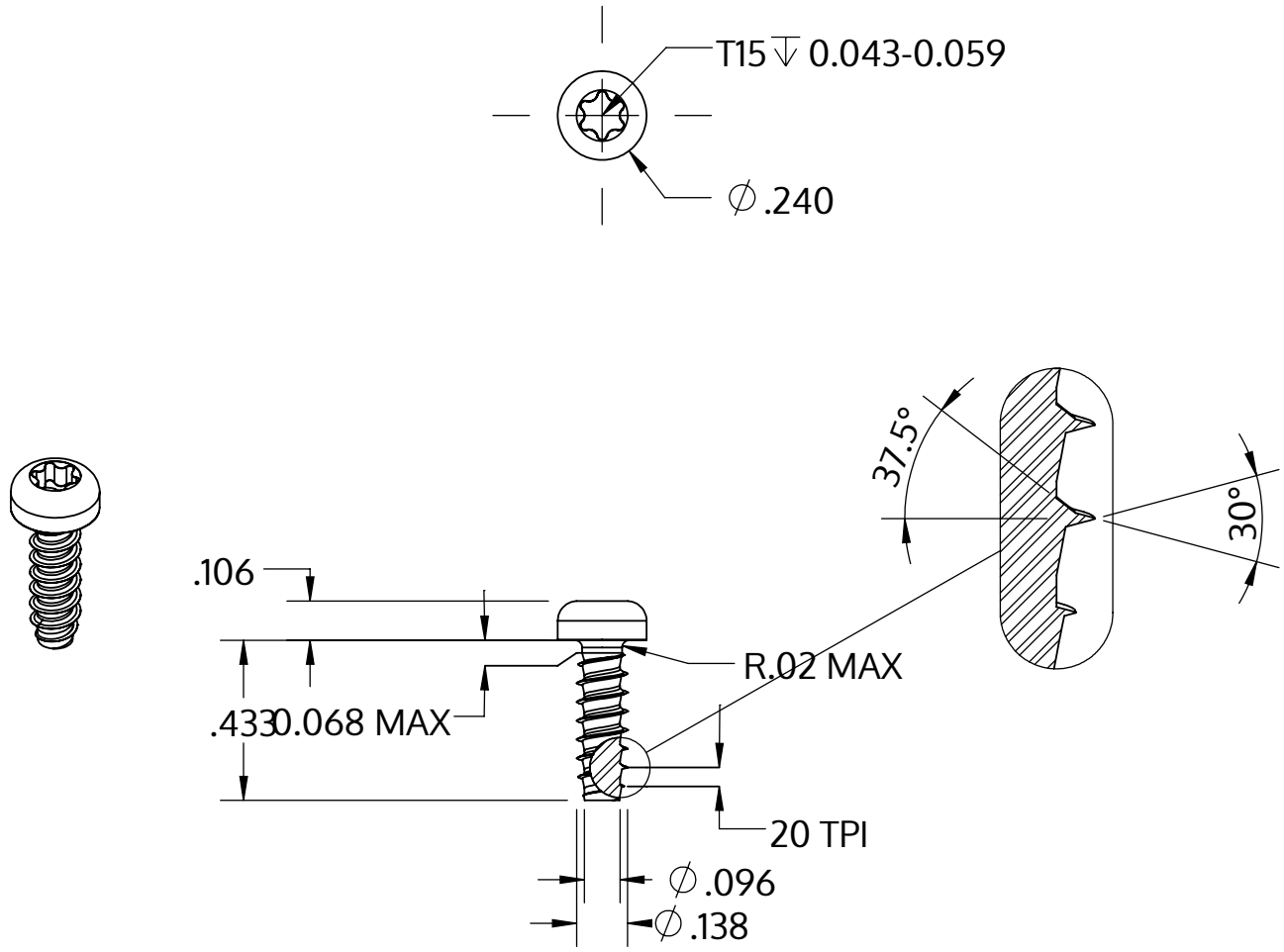

Metric size	M3.5 x 1.29 mm
US size (converted)	#6-20
	Tolerances [inch]
Length	+/- 0.021
Head diameter	+0 / -0.014
Head height	+/- 0.004
Thread diameter	+0.003 / -0

Popis	STP39 3.5x11.0 - T15
Materiál	Nerezová ocel A4
Povrch	holá, mořená a pásová ocel
Hmotnost	0.960 kg / 1000 Kus

SCREWERK	**STP390350110C**	
_Zoll Zeichnung Größe A	Měřítko 2:1	2024-10