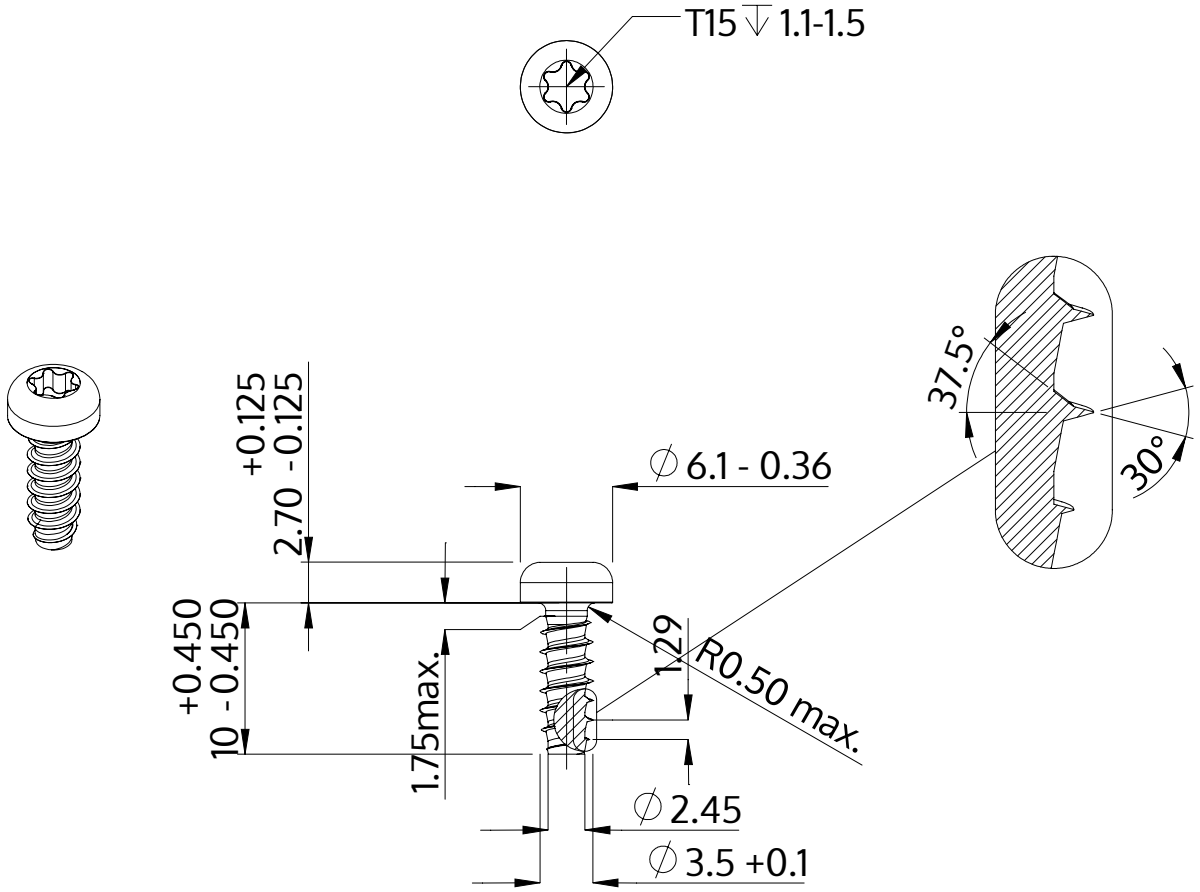


| | |
|---|---|
| Beschreibung | STP39 3.5x10.0 - T15 |
| Werkstoff | Stahl, vergütet |
| Oberfläche | verzinkt 5-7 µm, getempert, blau / transparent passiviert |
| Gewicht | 0.912 kg / 1000 Stück |

| | | |
|---|---|---|
| SCREWERK | **STP390350100S** | |
| Metrische Zeichnung A4 | Skalierung 2:1 | 2024-10 |