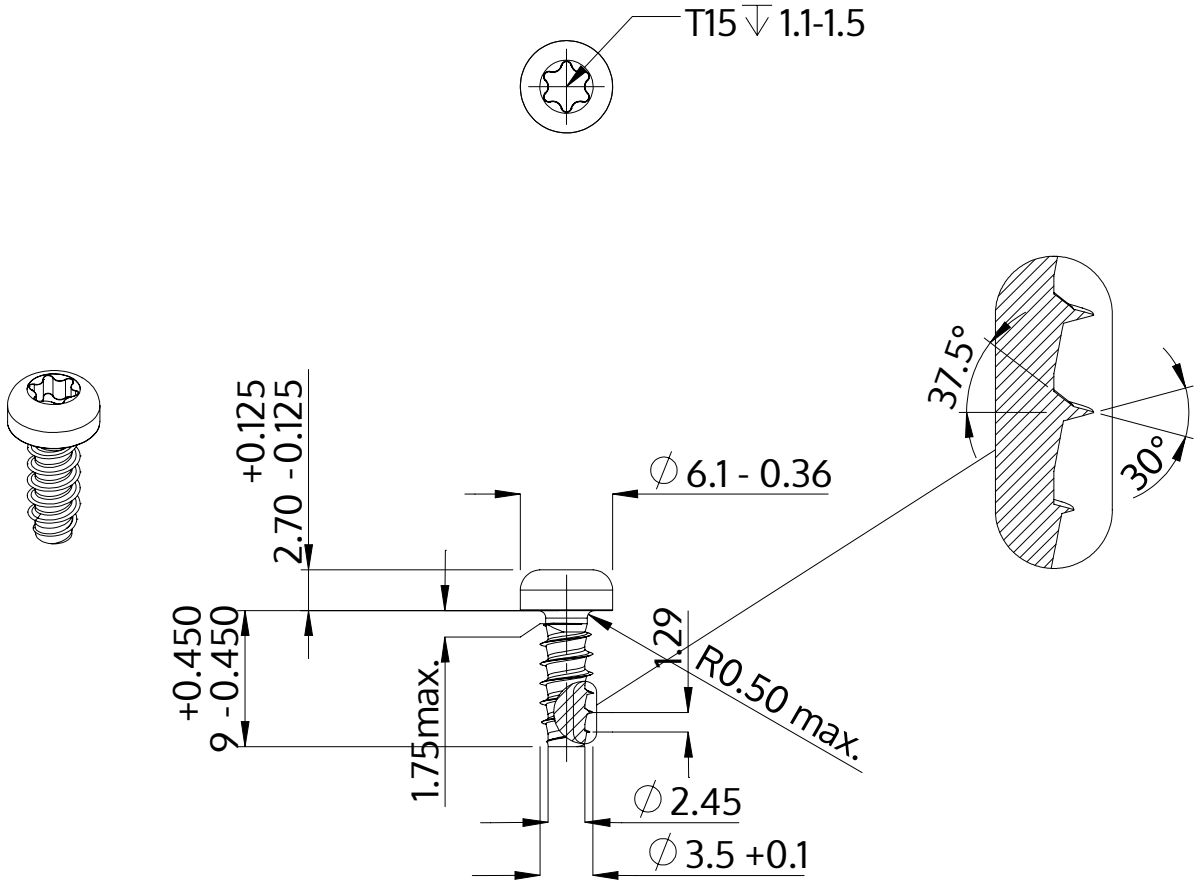

Descrição	STP39 3.5x9.0 - T15
Material	aço, endurecido
Superfície	zincado 5-7 µm, galvanizado, azul / passivado transparente
Peso	0.865 kg / 1000 peças

SCREWERK	**STP390350090S**	
Desenho Métrico A4	Escala 2:1	2024-10