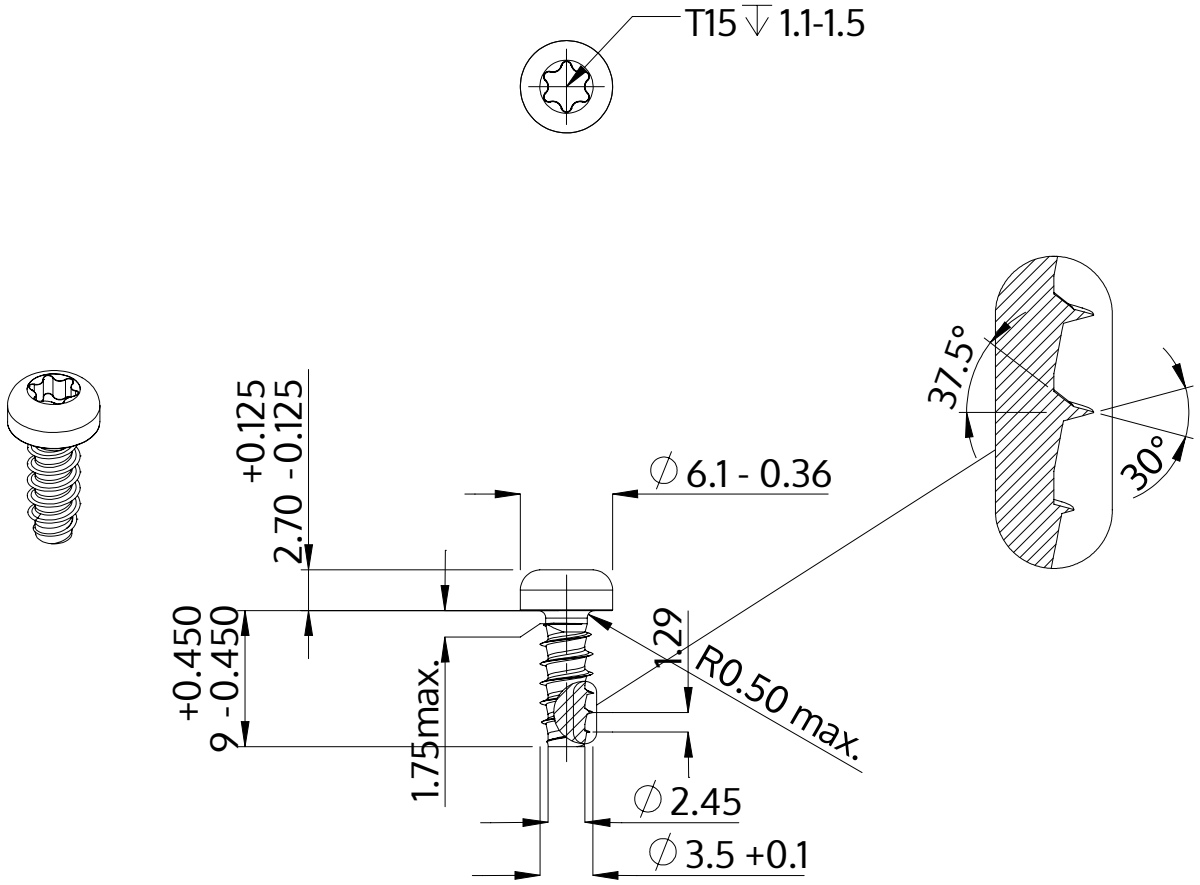

Descriere	STP39 3.5x9.0 - T15
Material	oţel inoxidabil A4
Exterior	neacoperit, murat și pasivat
Greutate	0.865 kg / 1000 unități

SCREWERK	**STP390350090C**	
Desen metric A4	Scalarea 2:1	2024-10