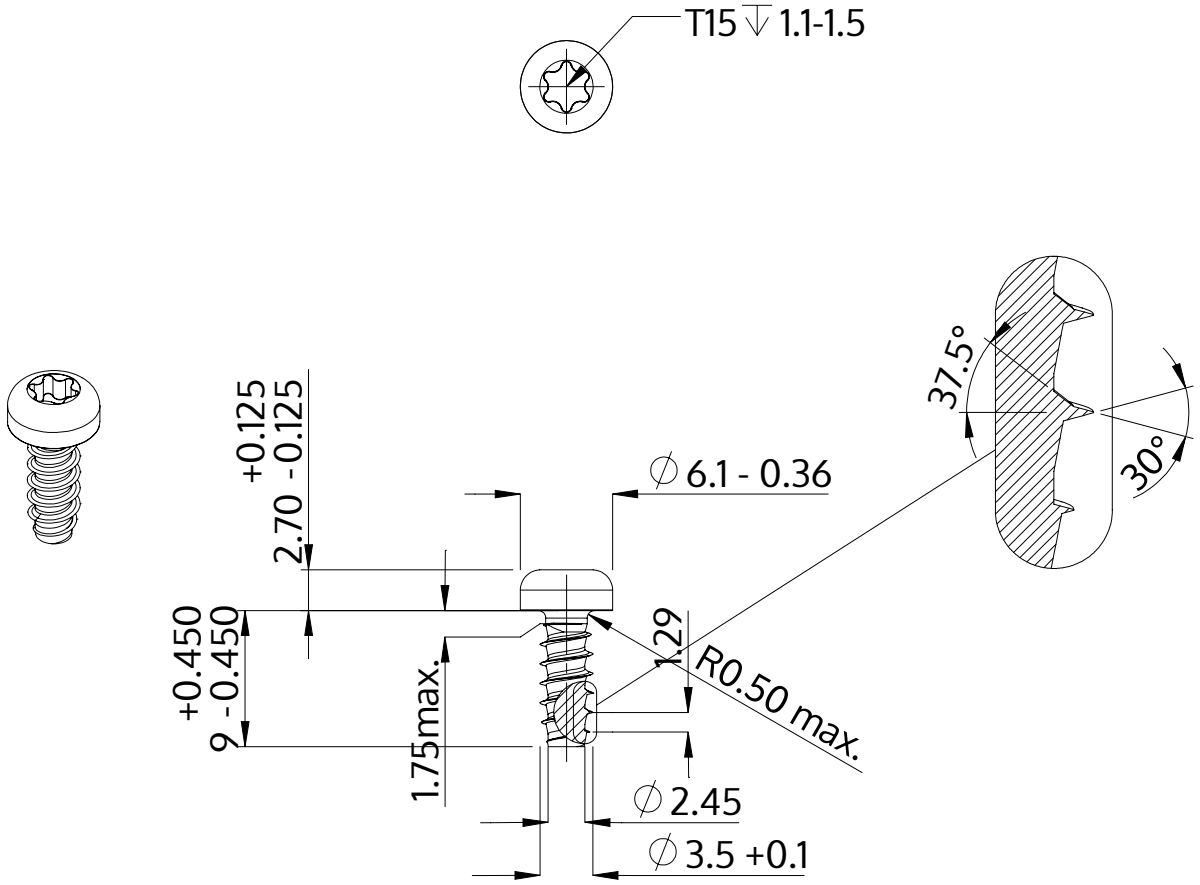

Beschreibung	STP39 3.5x9.0 - T15
Werkstoff	Stahl, vergütet
Oberfläche	ZnNi min. 5µm, schwarz passiviert, getempert, versiegelt
Gewicht	0.865 kg / 1000 Stück

SCREWERK	**STP390350090B**	
Metrische Zeichnung A4	Skalierung 2:1	2024-10