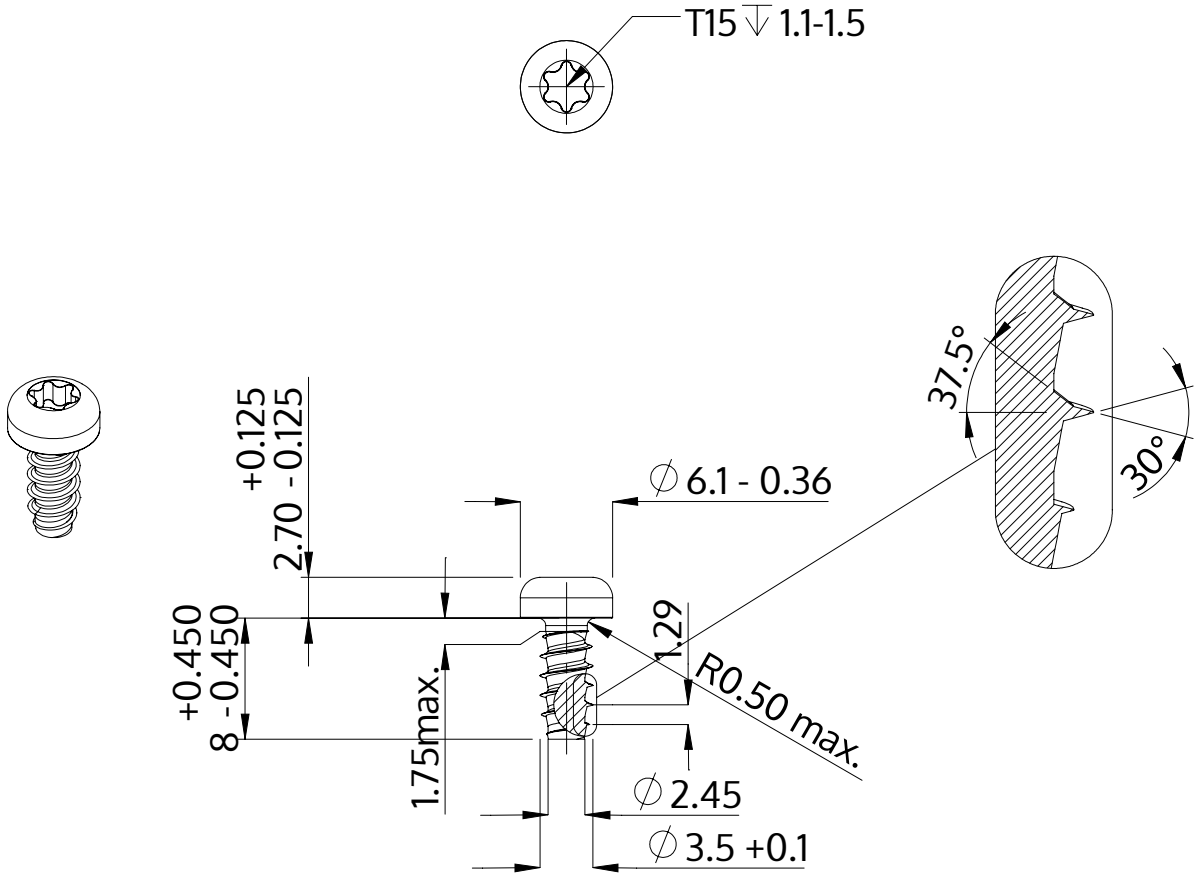

Descripción	STP39 3.5x8.0 - T15
Material	Acero, endurecido
Superficie	Zinc-Niquelado, pasivado negro/ sin Cr-VI, recocido, sellado
Peso	0.818 kg / 1000 Piezas

SCREWERK	**STP390350080B**	
Diseño métrico	Escalada 2:1	2024-10