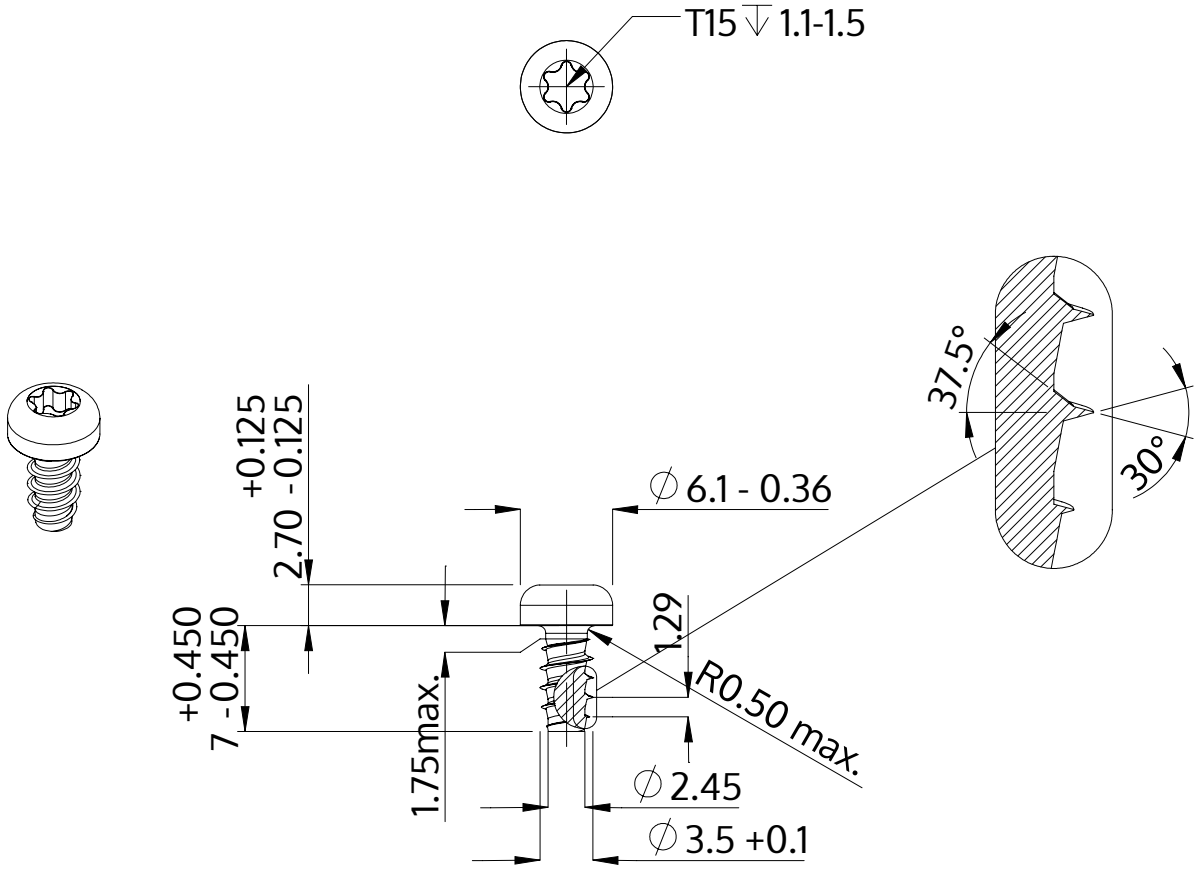

Beschrijving	STP39 3.5x7.0 - T15
Materiaal	roestvrij staal A4
Oppervlak	blank, geetst en gepassieveerd
Gewicht	0.771 kg / 1000 stuk

SCREWERK	**STP390350070C**	
Metrische tekening A4	Schaal None:1	2024-04