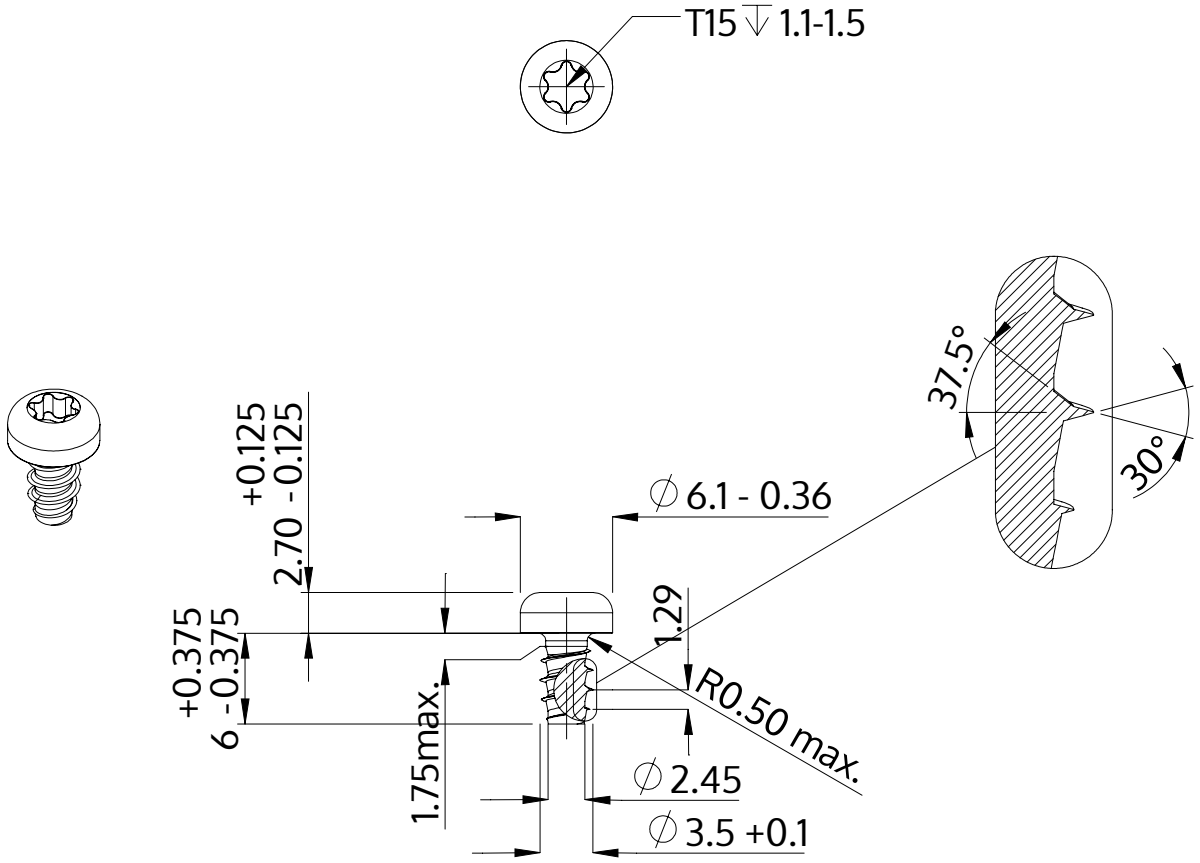

Beskrivning	STP39 3.5x6.0 - T15
Material	rostfritt stål A2
Yta	svart
Vikt	0.723 kg / 1000 styck

SCREWERK	**STP390350060J**	
Metrisk skiss A4	Skala 2:1	2024-10