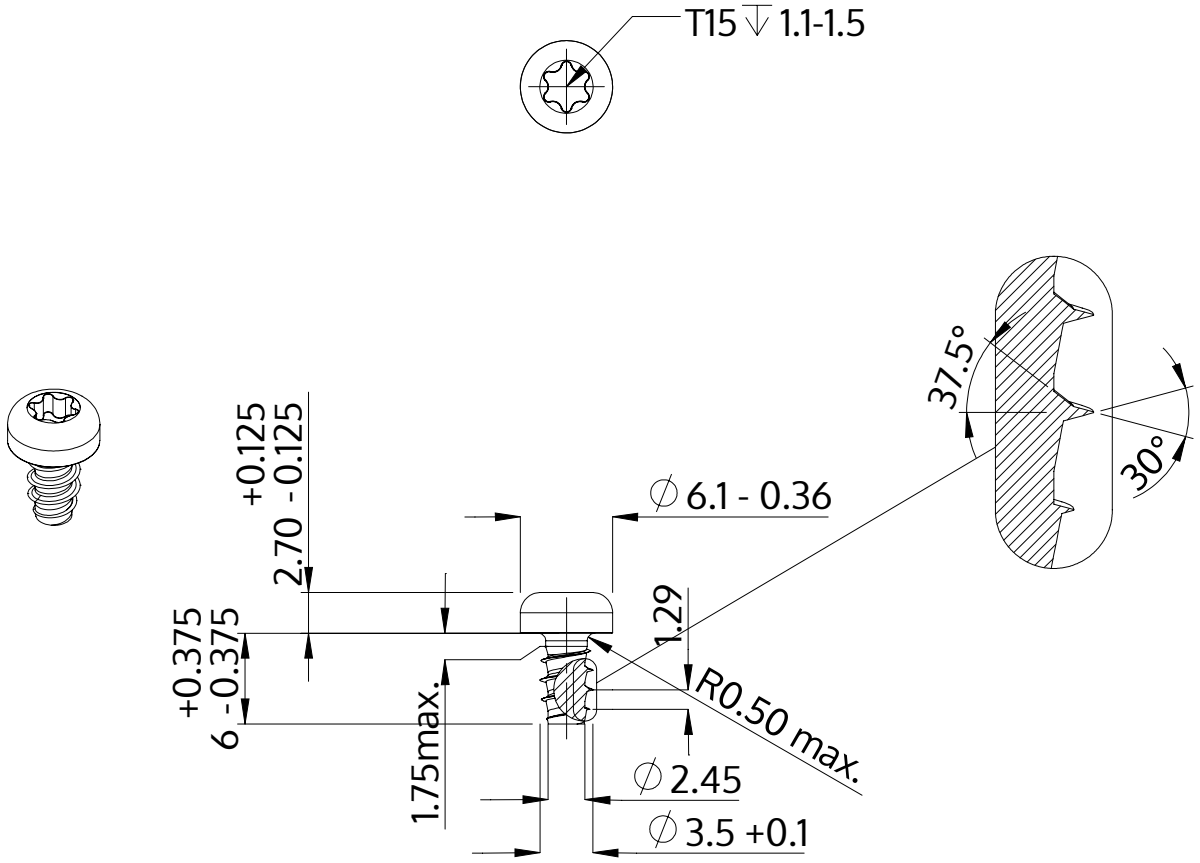


| | |
|---|---|
| Описание | STP39 3.5x6.0 - T15 |
| Материал | неръждаема стомана A2 |
| Повърхност | черен |
| Тегло | 0.723 kg / 1000 Бройка |

| | | |
|---|---|---|
| SCREWERK | **STP390350060J** | |
| Метричен дизайн A4 | Мащаб 2:1 | 2024-10 |