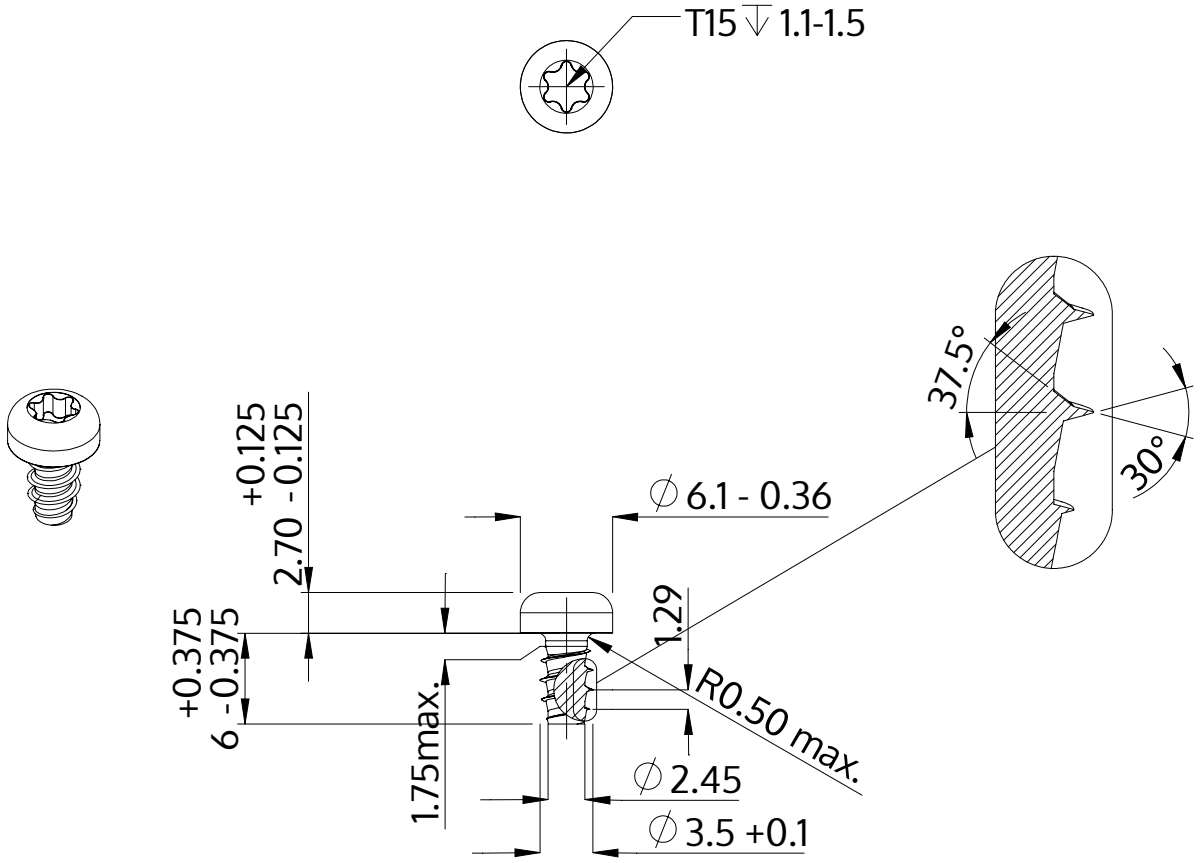

Описание	STP39 3.5x6.0 - T15
Материал	сталь, упрочненная
Поверхность	ZnNi, черная пассивировка+отжиг+масло
Вес	0.723 kg / 1000 Штука

SCREWERK	**STP390350060B**	
Метрический чертеж A4	Шкала 2:1	2024-05