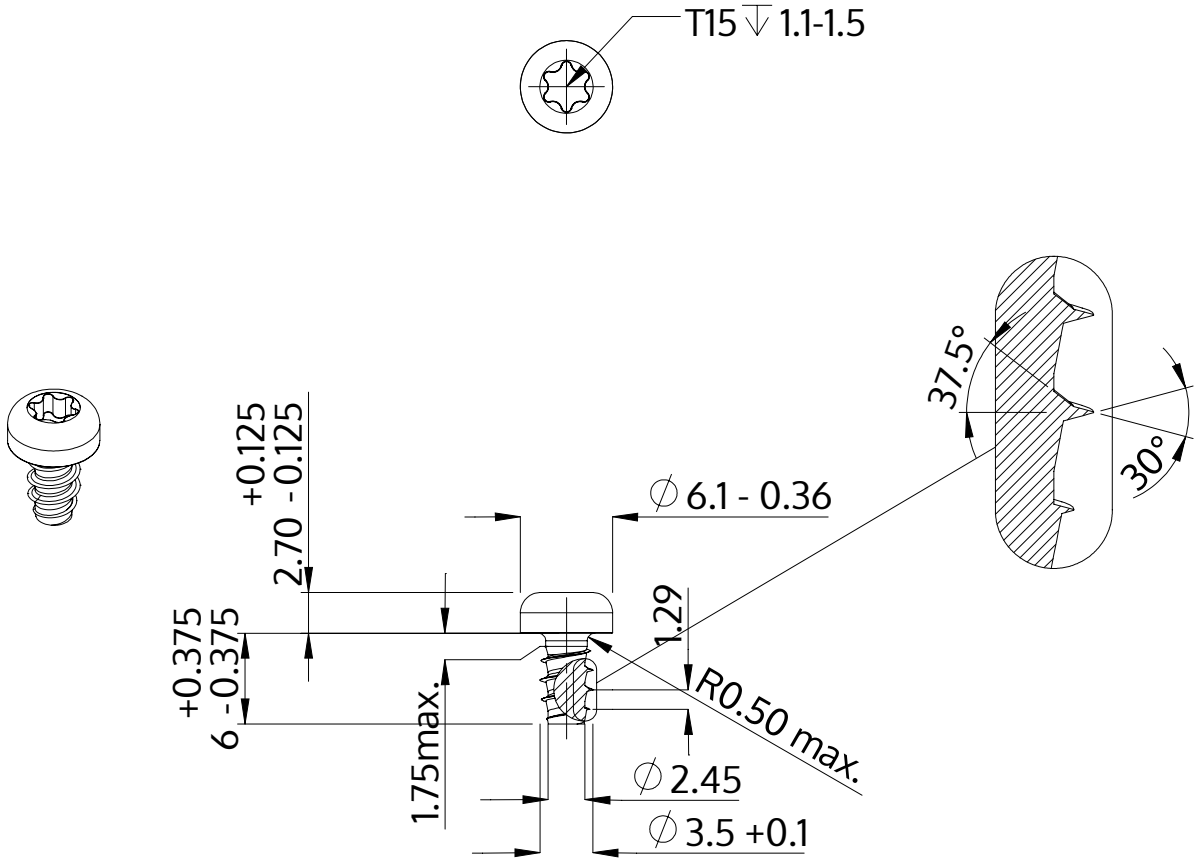

Descrição	STP39 3.5x6.0 - T15
Material	aço, endurecido
Superfície	Zincado Niquelado Galvanizado, Passivado negro
Peso	0.723 kg / 1000 peças

SCREWERK	**STP390350060B**	
Desenho Métrico A4	Escala 2:1	2024-10