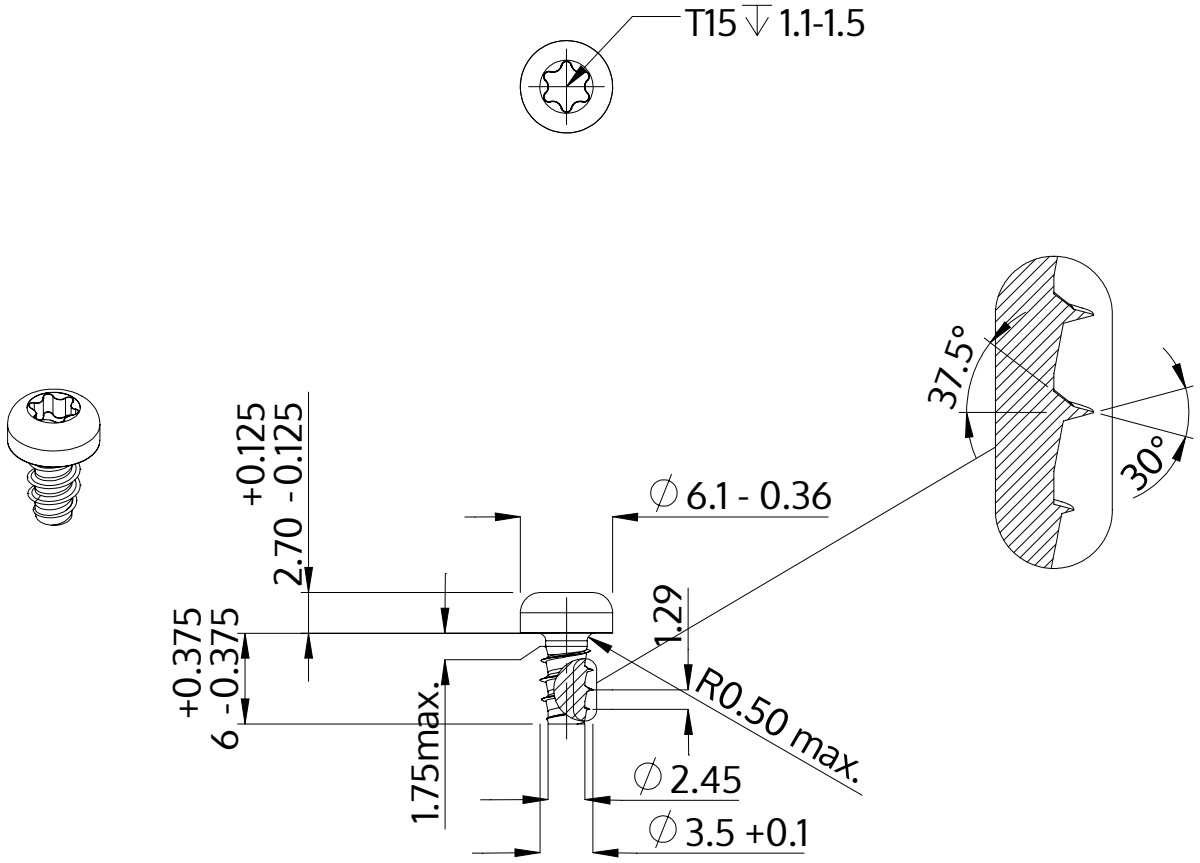

Beskrivelse	STP39 3.5x6.0 - T15
Materiale	Stål, forædlet
Overflade	ZnNi sort-passiveret, tempret, forseglet
Vægt	0.723 kg / 1000 stykke

SCREWERK	**STP390350060B**	
Metrisk tegning A4	Skalering None:1	2024-04