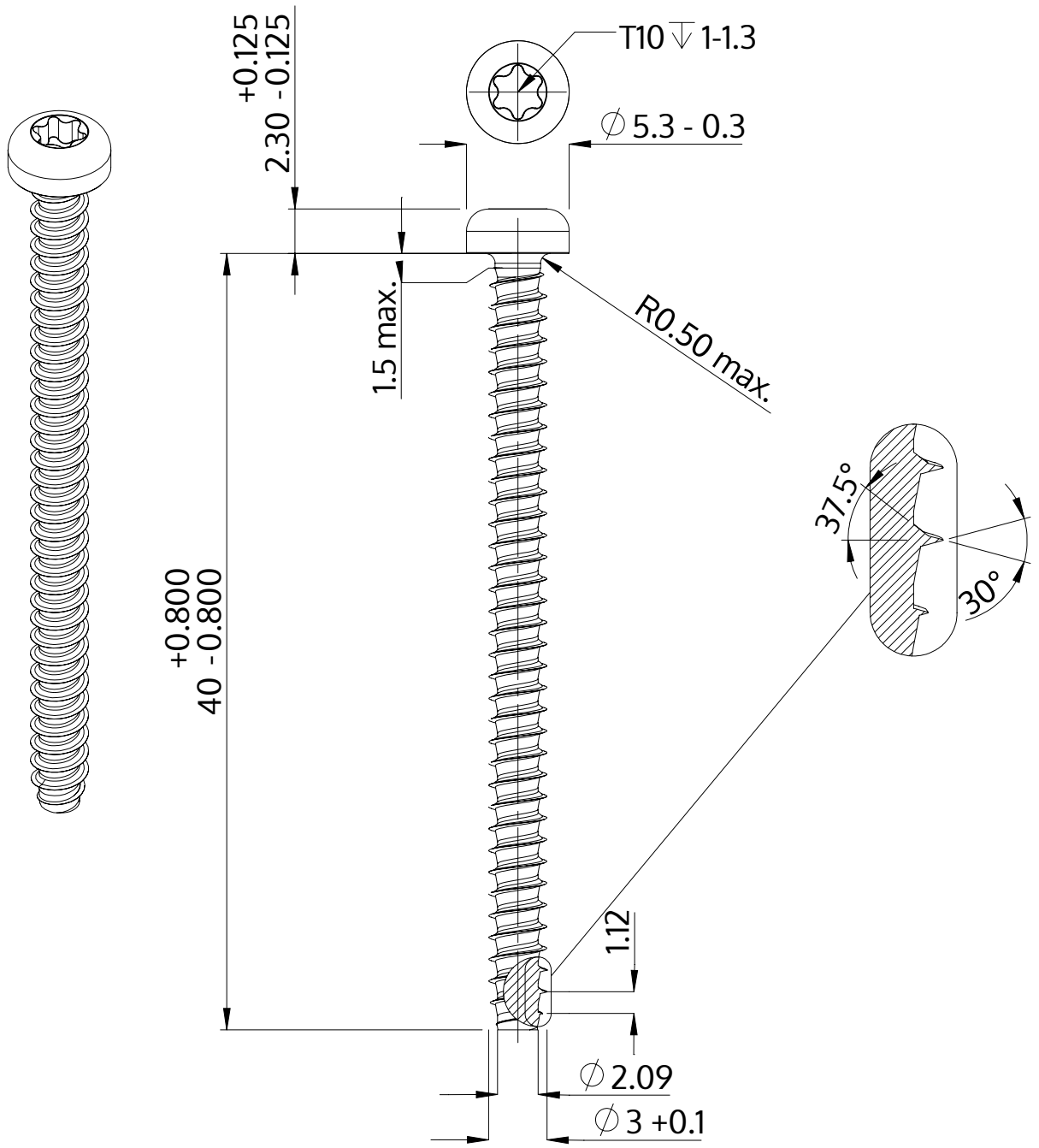

Beschreibung	STP39 3.0x40.0 - T10
Werkstoff	Stahl, vergütet
Oberfläche	verzinkt 5-7 µm, getempert, blau / transparent passiviert
Gewicht	1.642 kg / 1000 Stück

SCREWERK	**STP390300400S**	
Metrische Zeichnung A4	Skalierung 3:1	2024-10