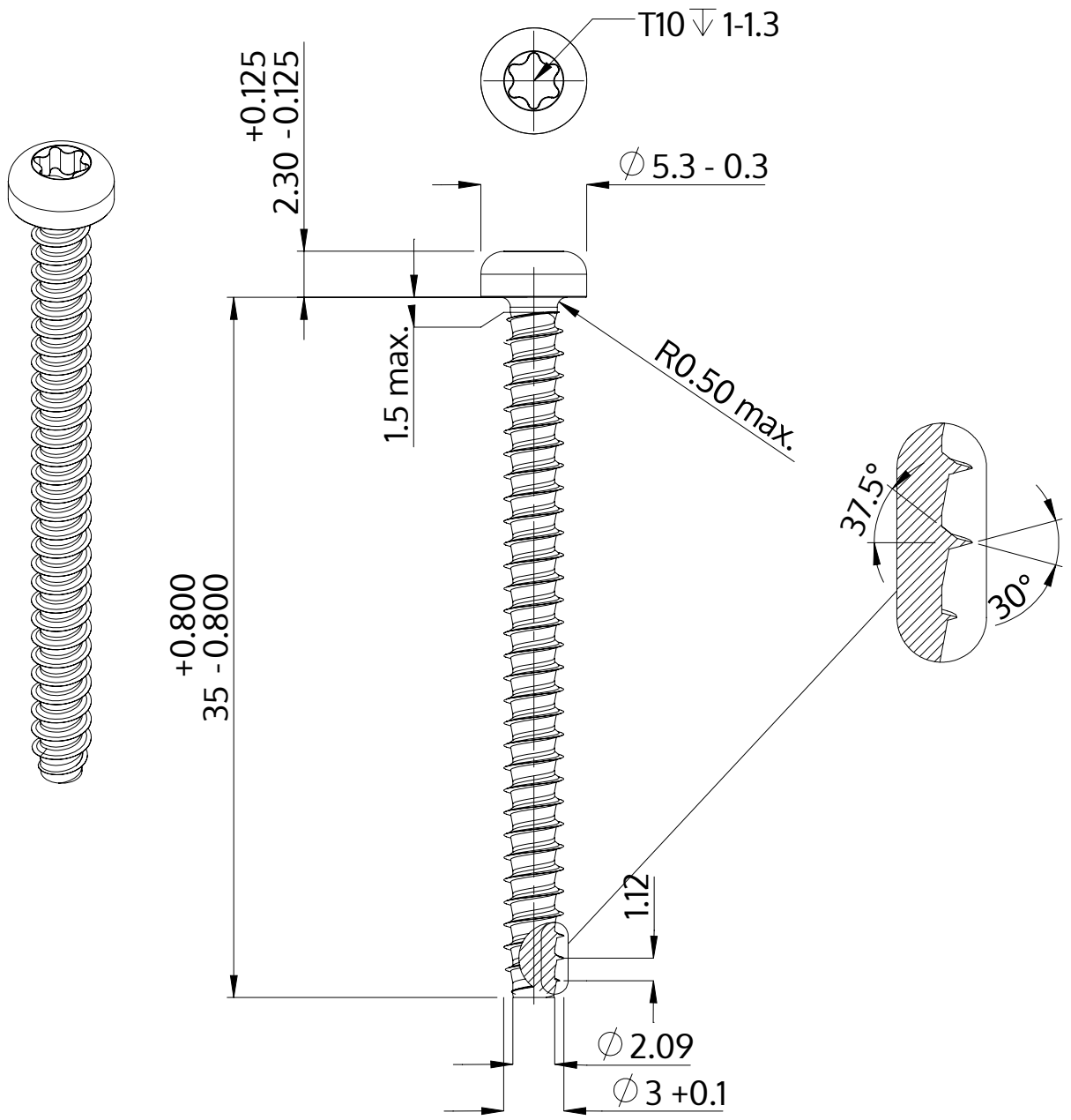

Popis	STP39 3.0x35.0 - T10
Materiál	Temperovaná ocel
Povrch	ZiNi černá-pasivovaná+temperovaná+utěsněná
Hmotnost	1.472 kg / 1000 Kus

SCREWERK	**STP390300350B**	
Metric výkres A4	Měřítko 3:1	2024-10