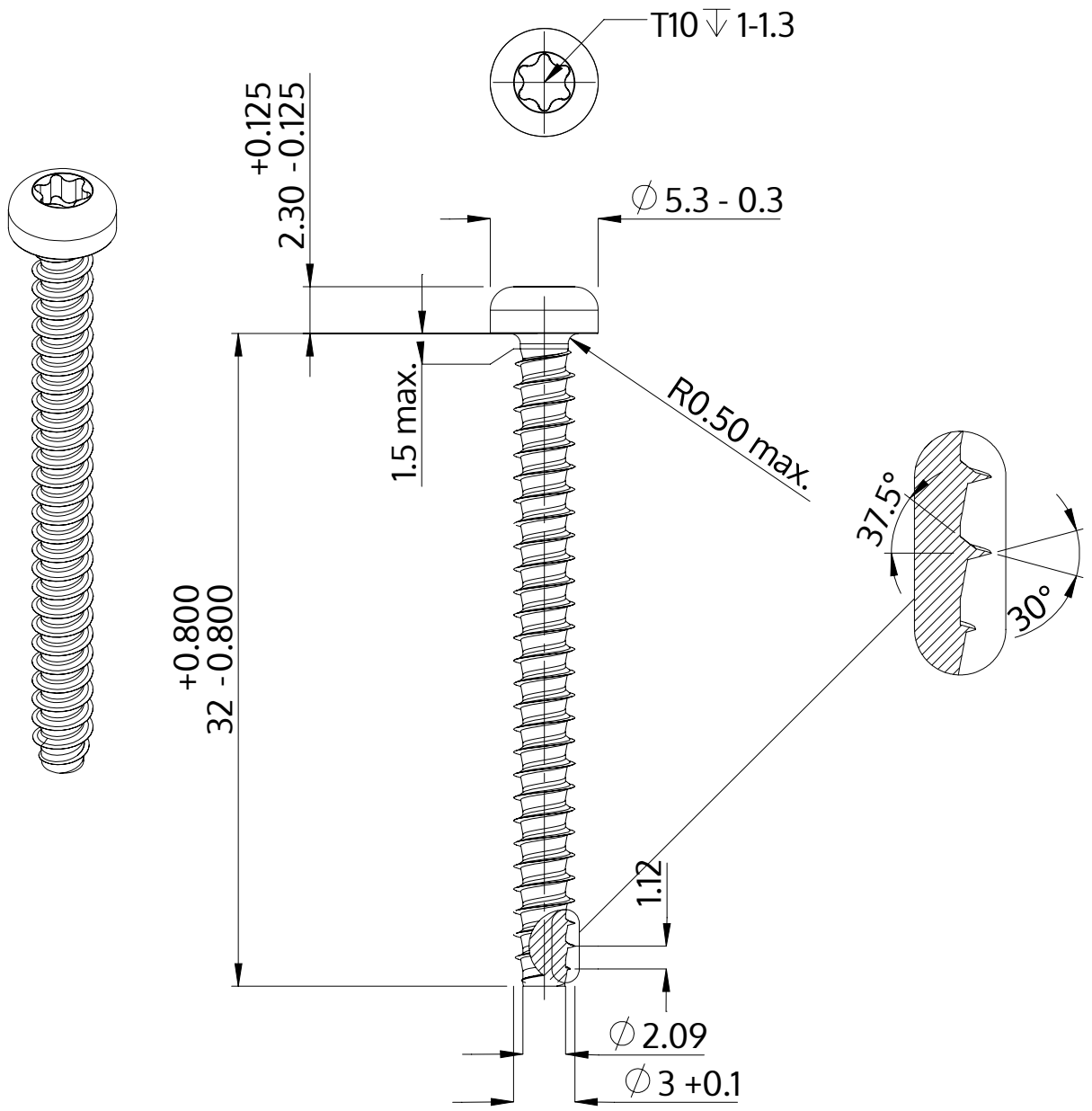

Opis	STP39 3.0x32.0 - T10
Materiał	Stal, hartowana
Powierzchnia	Ocynkowana 5-7 µm, temperowana, pasywowana na niebiesko
Waga	1.370 kg / 1000 sztuk

SCREWERK	**STP390300320S**	
Rysunek metryczny A4	Skala 3:1	2024-10