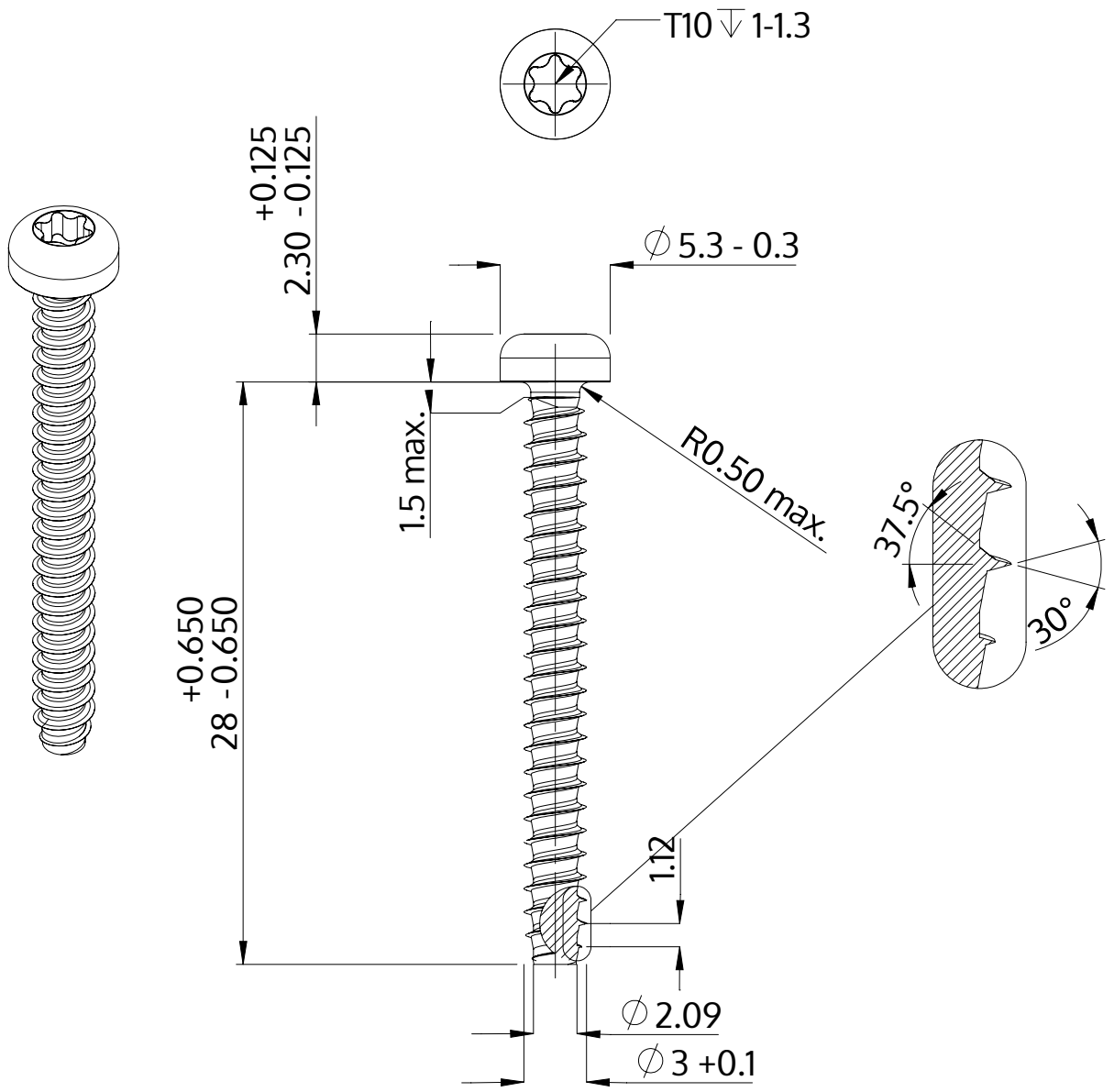

Beskrivelse	STP39 3.0x28.0 - T10
Materiale	Stål, forædlet
Overflade	ZnNi sort-passiveret, tempret, forseglet
Vægt	1.234 kg / 1000 stykke

SCREWERK	**STP390300280B**	
Metrisk tegning A4	Skalering 3:1	2024-10