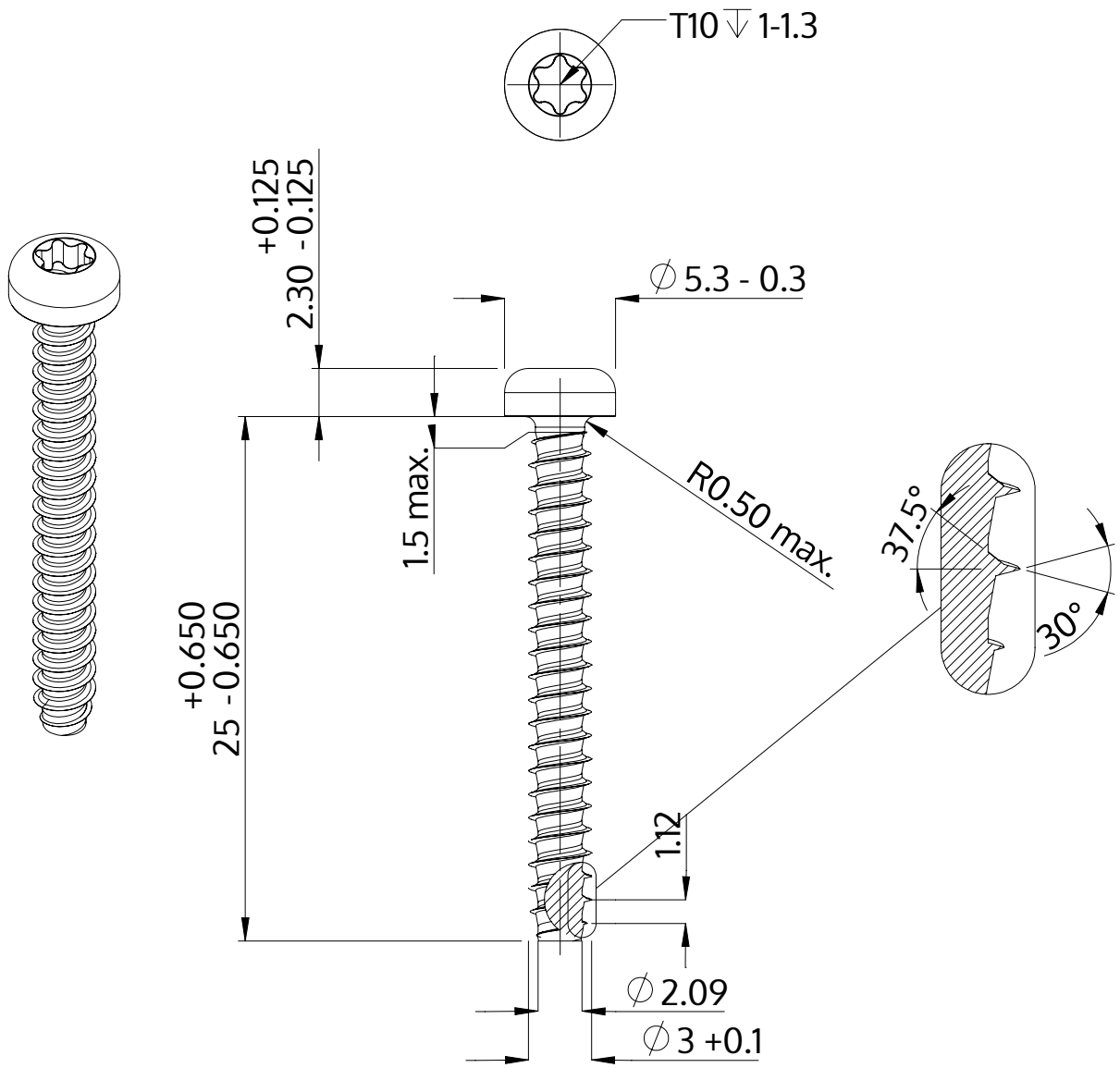

Beskrivning	STP39 3.0x25.0 - T10
Material	stål, härdat
Yta	förzinkad 5-7 µm, härdad, blå/transparent passiviserad
Vikt	1.132 kg / 1000 styck

SCREWERK	**STP390300250S**	
Metrisk skiss A4	Skala 3:1	2024-10