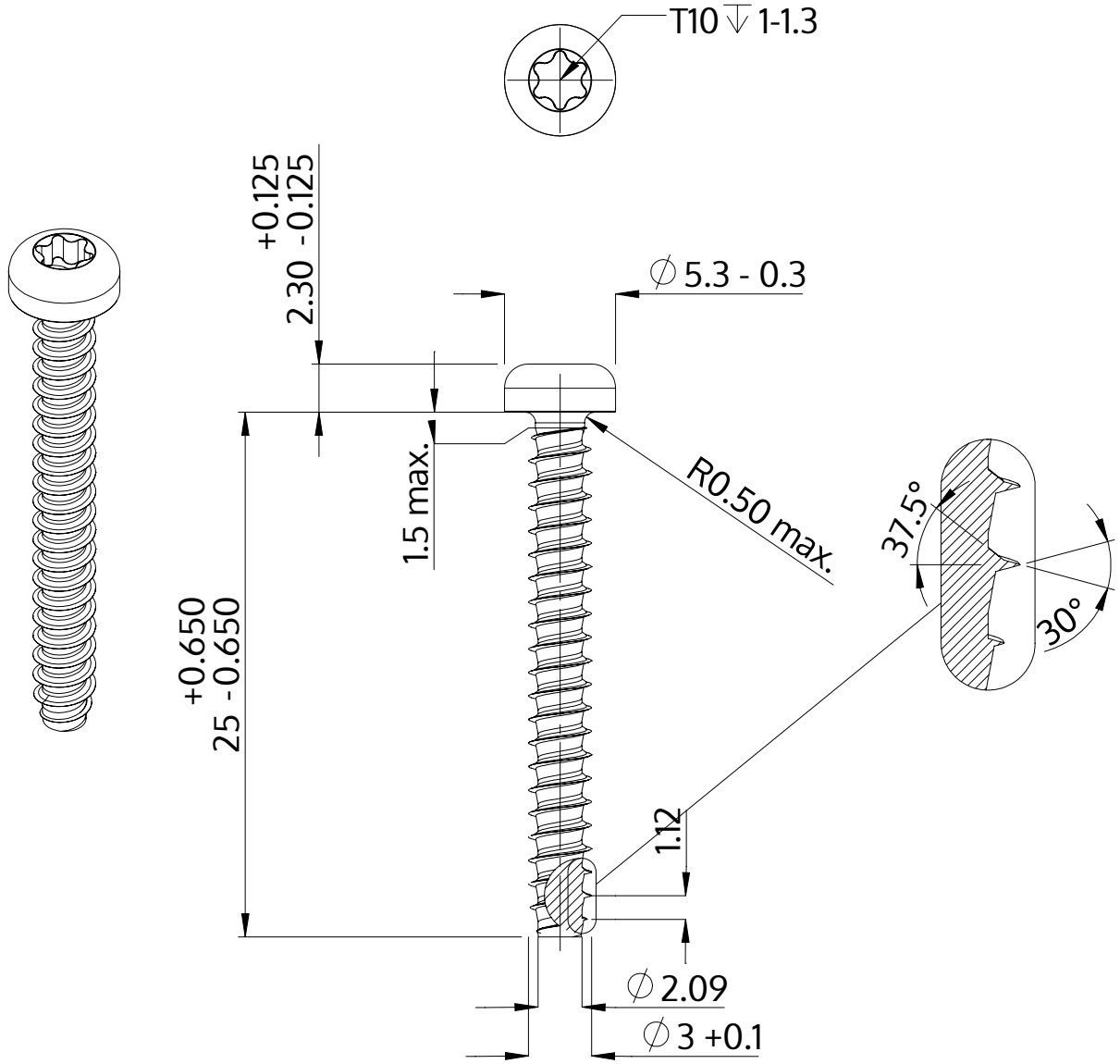

Beskrivelse	STP39 3.0x25.0 - T10
Materiale	Ædelstål A4
Overflade	blank, bejdset og passiveret
Vægt	1.132 kg / 1000 stykke

SCREWERK	**STP390300250C**	
Metrisk tegning A4	Skalering 3:1	2024-10