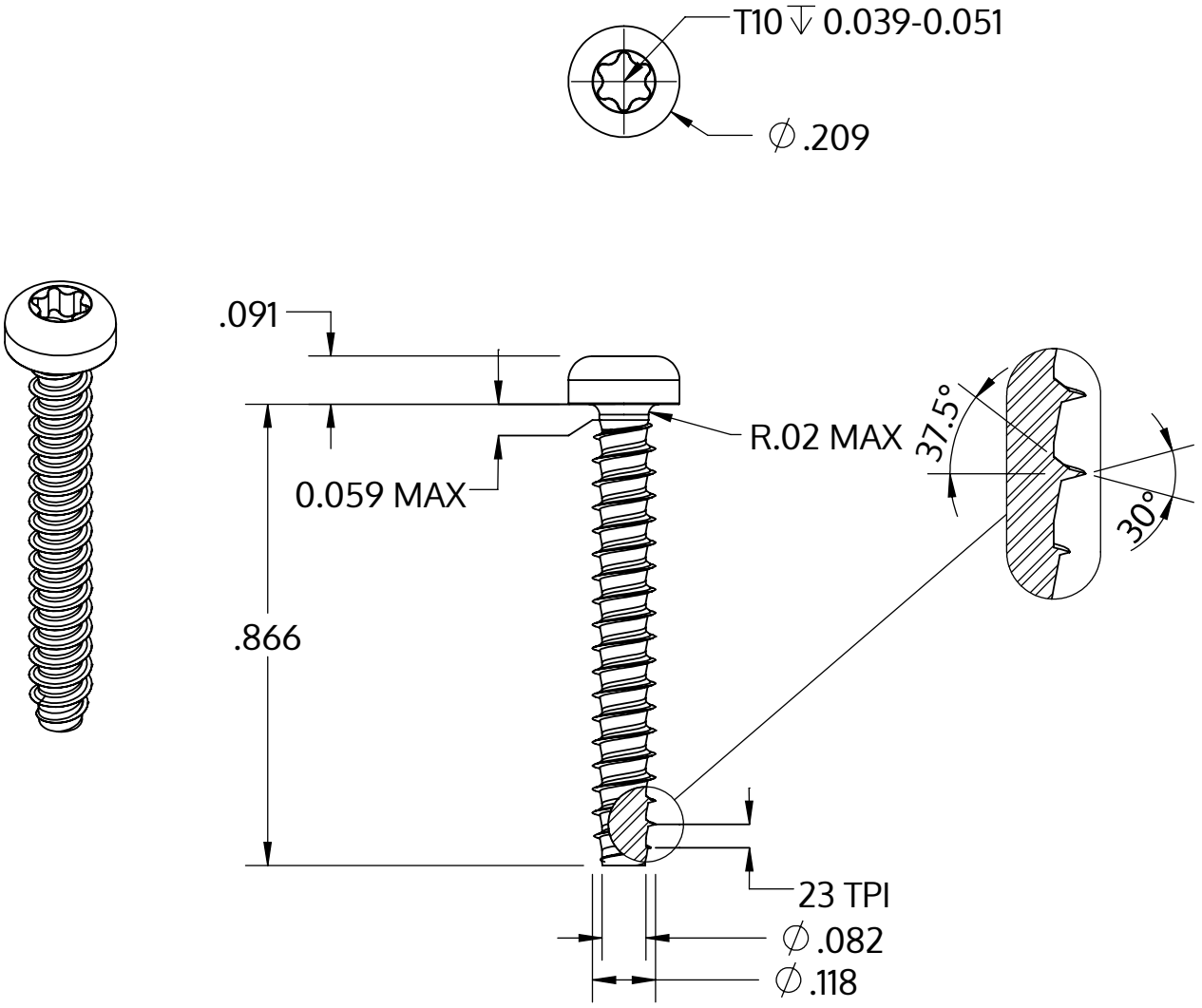

Metric size	M3 x 1.12 mm
US size (converted)	#4-23
	Tolerances [inch]
Length	+/- 0.025
Head diameter	+0 / -0.011
Head height	+/- 0.004
Thread diameter	+0.003 / -0

Beschreibung	STP39 3.0x22.0 - T10
Werkstoff	Edelstahl A2
Oberfläche	blank, gebeizt und passiviert
Gewicht	1.030 kg / 1000 Stück

SCREWERK	**STP390300220E**	
Zoll Zeichnung Größe A	Skalierung 3:1	2024-10