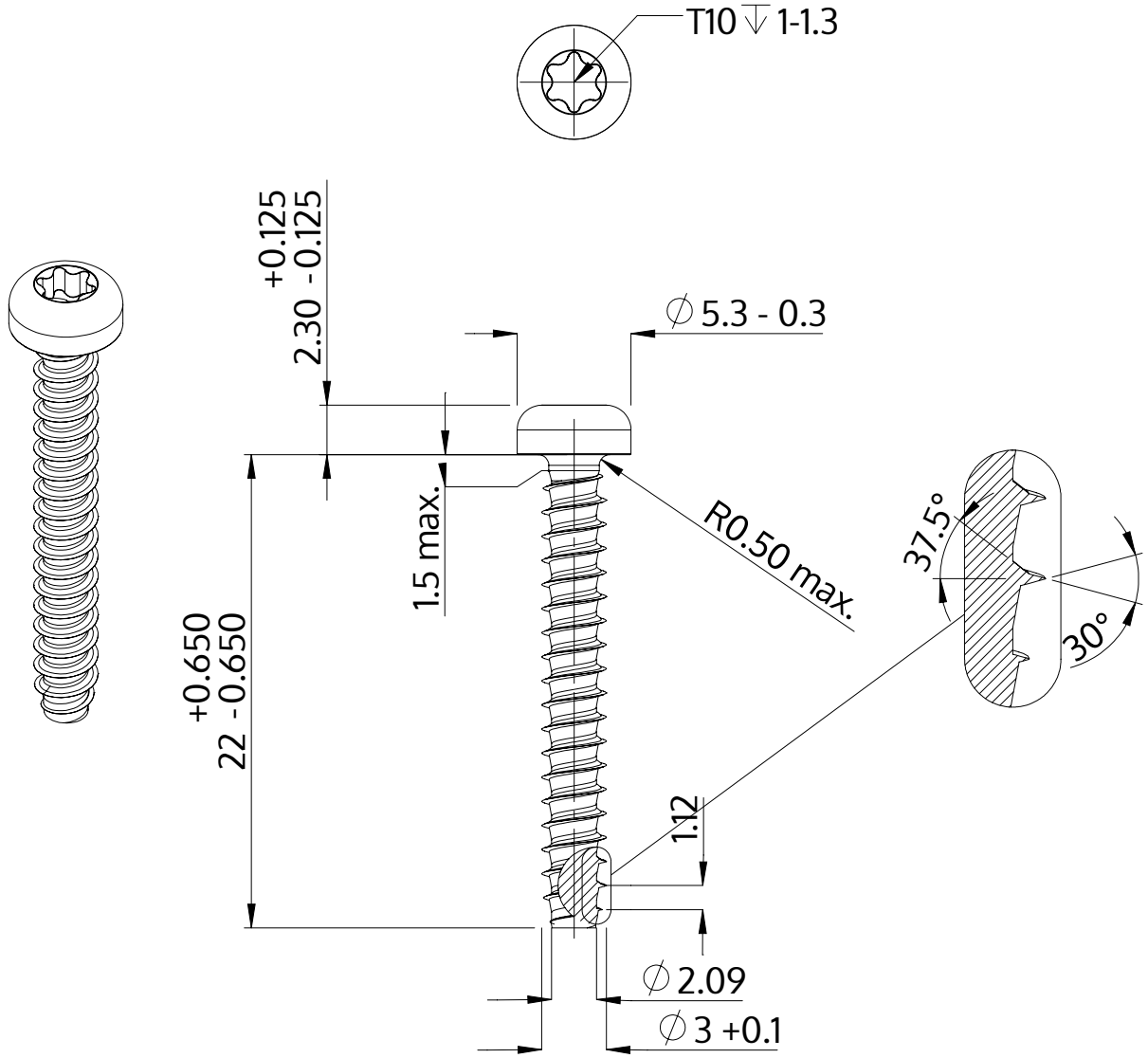

Beschreibung	STP39 3.0x22.0 - T10
Werkstoff	Edelstahl A2
Oberfläche	blank, gebeizt und passiviert
Gewicht	1.030 kg / 1000 Stück

SCREWERK	**STP390300220E**	
Metrische Zeichnung A4	Skalierung 3:1	2024-10