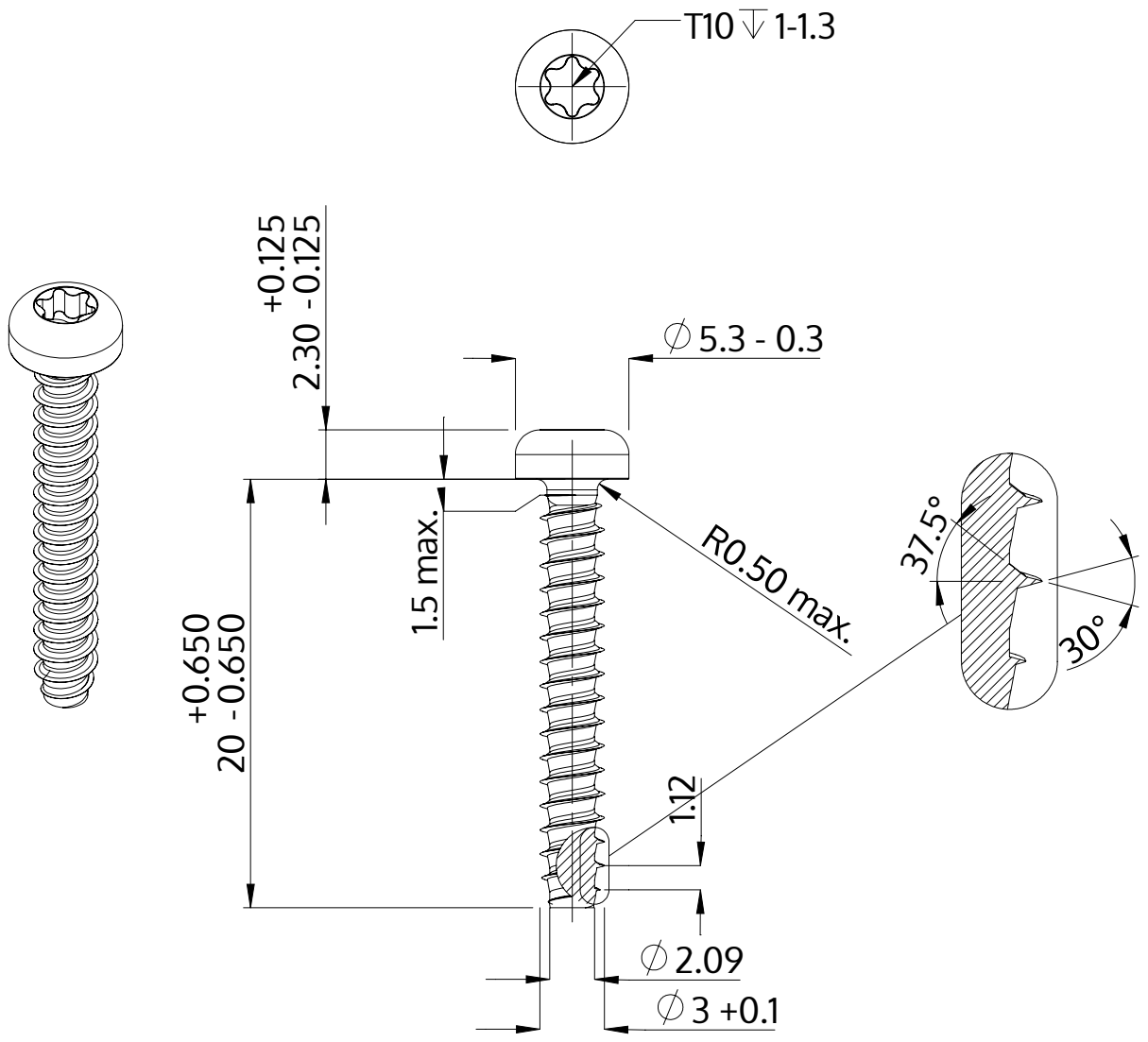

Descriere	STP39 3.0x20.0 - T10
Material	oțel, călit
Exterior	zincat 5-7 µm, recopt, pasivat transparent/albastru
Greutate	0.962 kg / 1000 unități

SCREWERK	**STP390300200S**	
Desen metric A4	Scalarea 3:1	2024-05