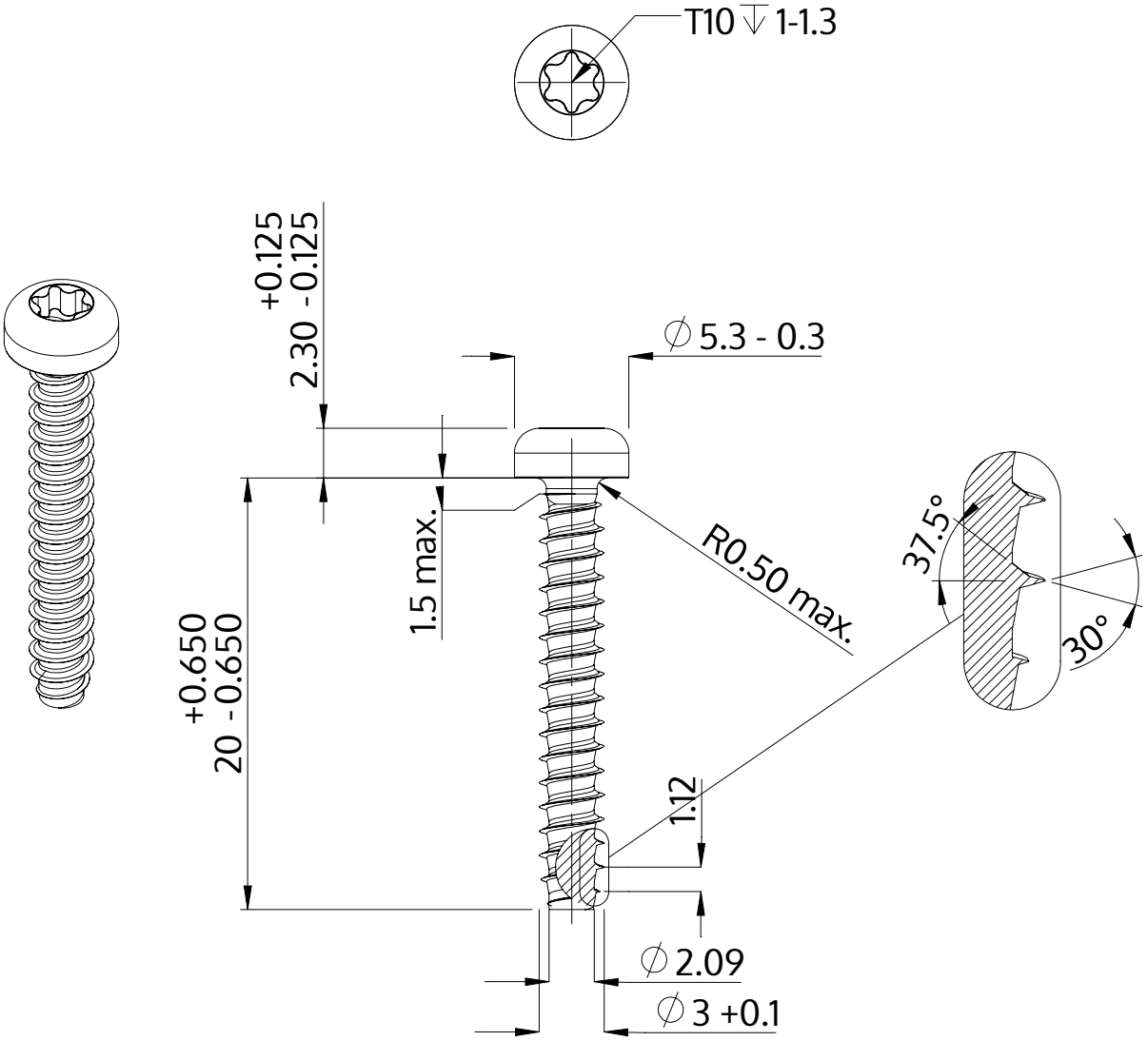

Descrizione	STP39 3.0x20.0 - T10
Materiale	acciaio, temprato
Superficie	Placcato Zinco-Nichel, passivato nero, ricotto, sigillato
Peso	0.962 kg / 1000 pezzi

SCREWERK	**STP390300200B**	
Disegno metrico A4	Scala 3:1	2024-10