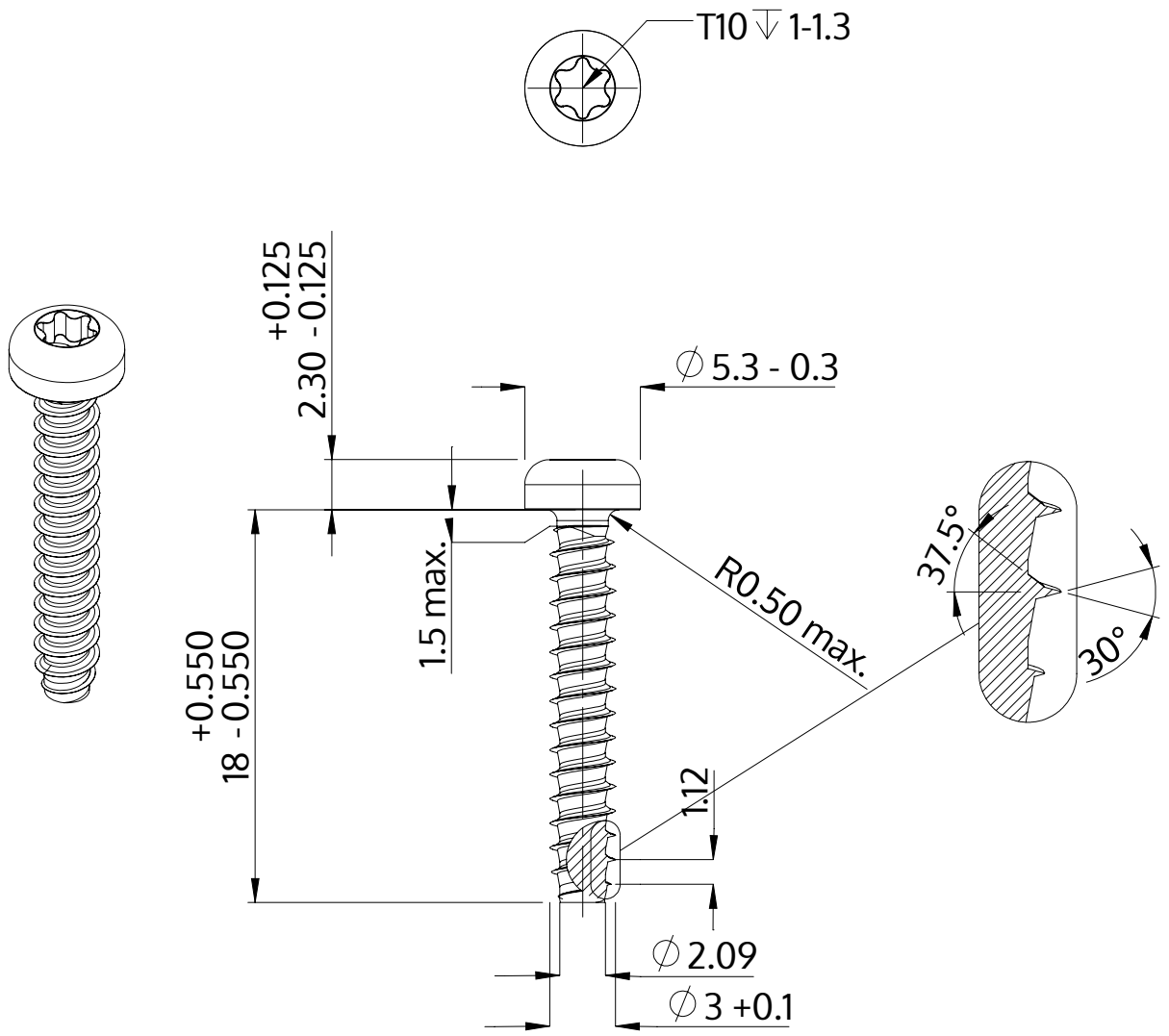

Description	STP39 3.0x18.0 - T10
Matière	Acier,trempé et revenu
Surface	zinguée 5-7 µm,recuit, bleue / passivée avec transparence
Poids	0.894 kg / 1000 Unité

SCREWERK	**STP390300180S**	
Dessin métrique A4	Redimensionner None:1	2024-04