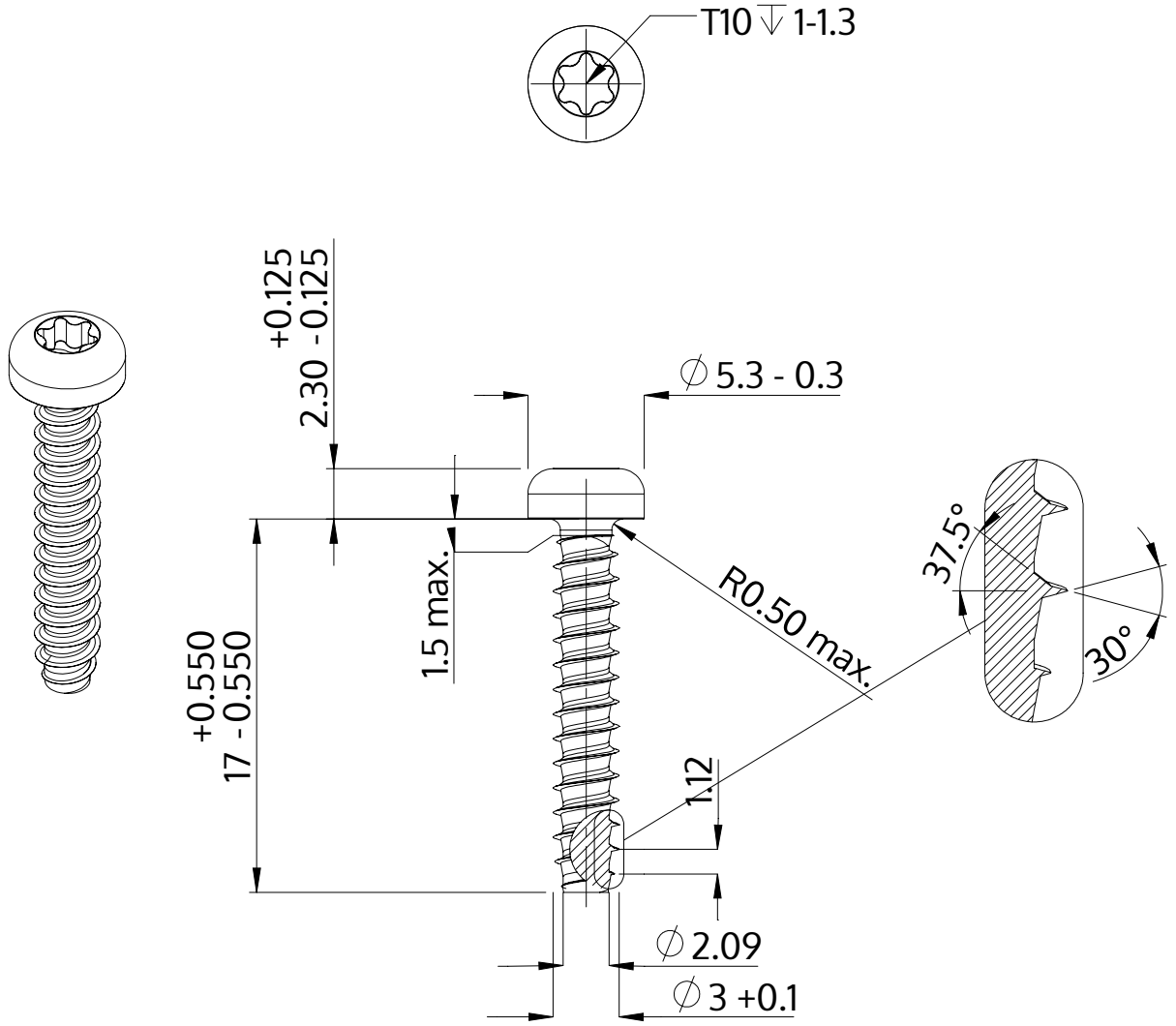

Beskrivning	STP39 3.0x17.0 - T10
Material	rostfritt stål A2
Yta	blank och passiviserad
Vikt	0.860 kg / 1000 styck

SCREWERK	**STP390300170E**	
Metrisk skiss A4	Skala 3:1	2024-10