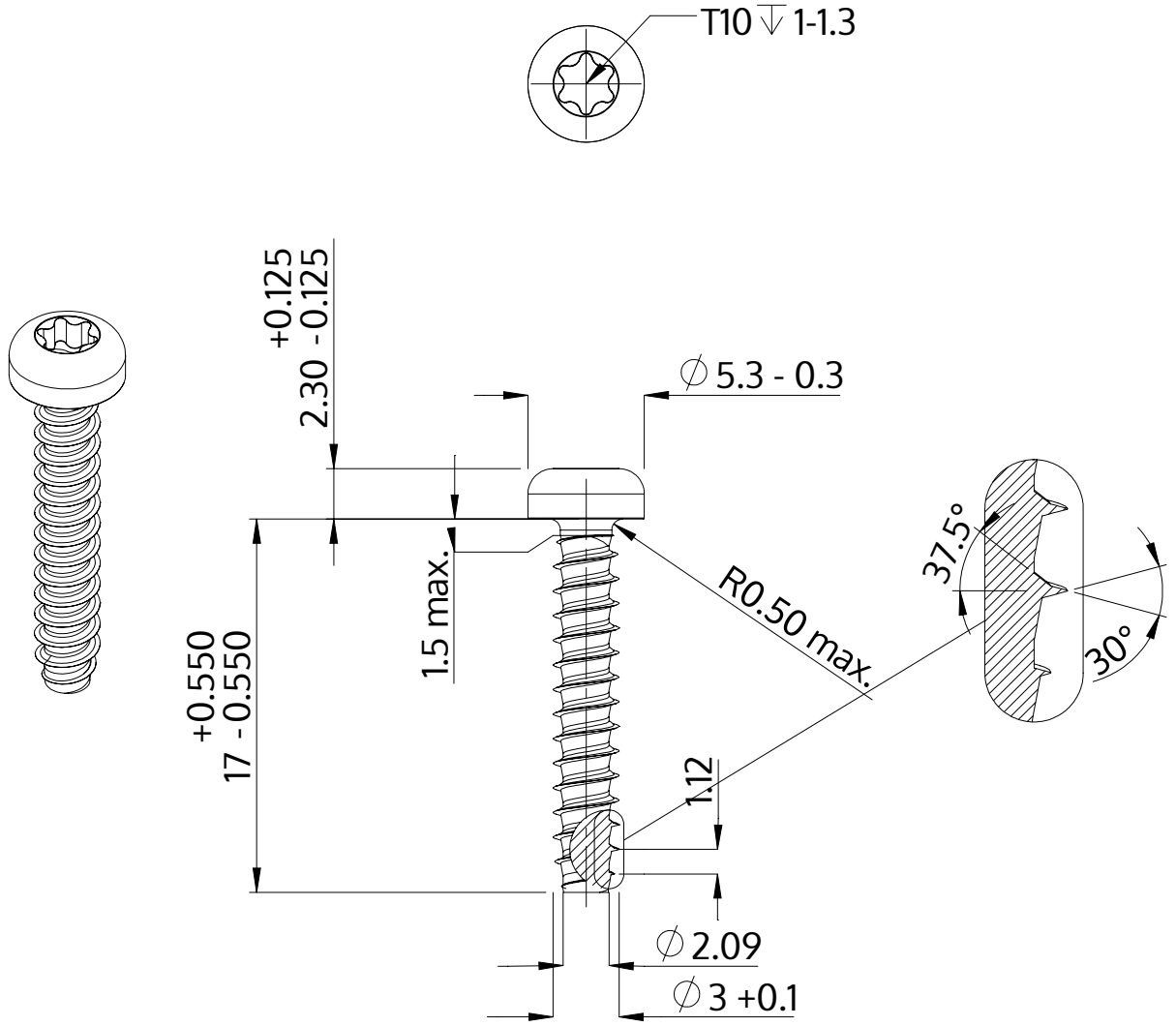

Opis	STP39 3.0x17.0 - T10
Materiał	Stal szlachetna A4
Powierzchnia	Prosta, bejcowana i pasywowana
Waga	0.860 kg / 1000 sztuk

SCREWERK	**STP390300170C**	
Rysunek metryczny A4	Skala 3:1	2024-10