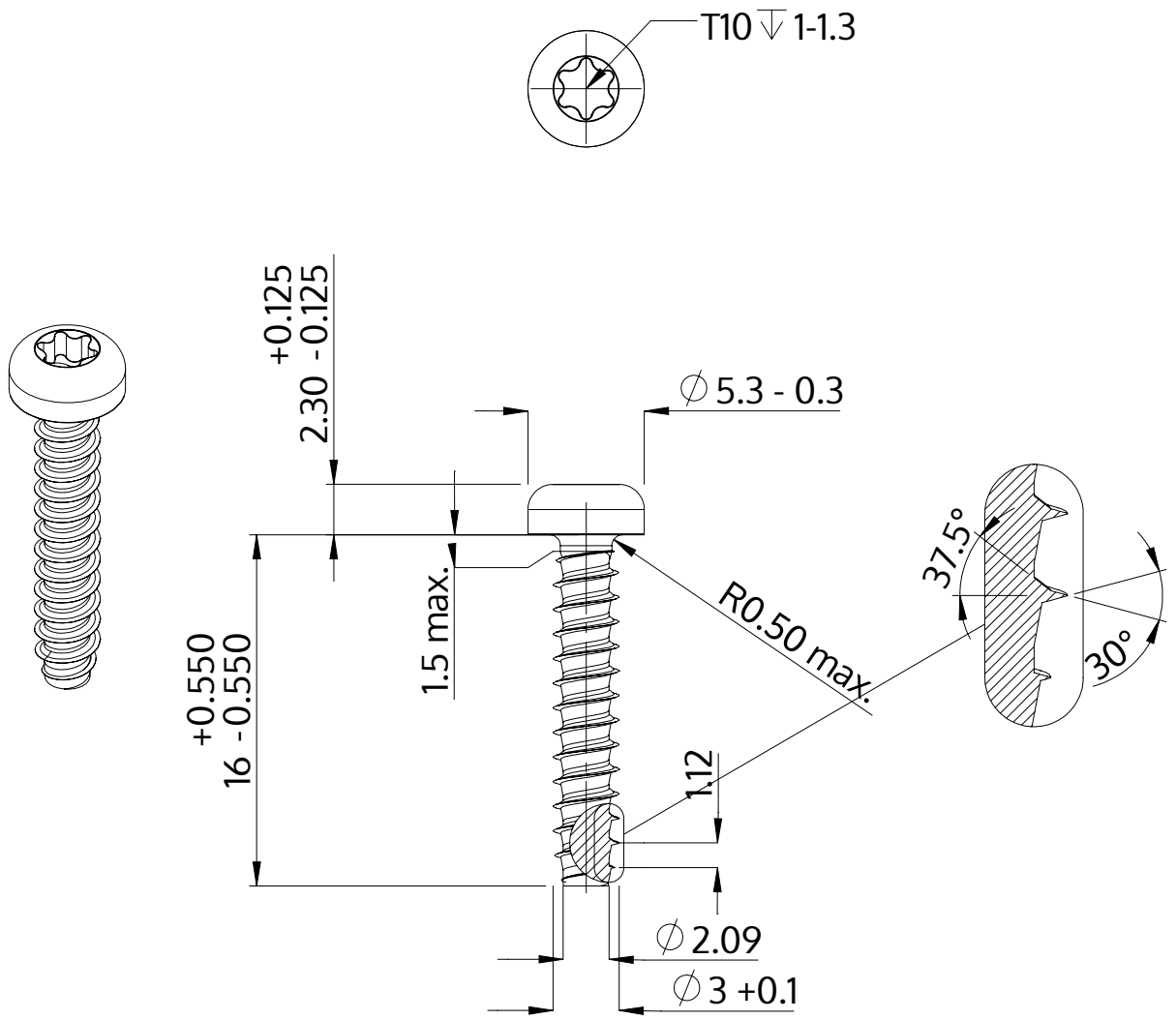

Descrição	STP39 3.0x16.0 - T10
Material	aço, endurecido
Superfície	Zincado Niquelado Galvanizado, Passivado negro
Peso	0.827 kg / 1000 peças

SCREWERK	**STP390300160B**	
Desenho Métrico A4	Escala 3:1	2024-10