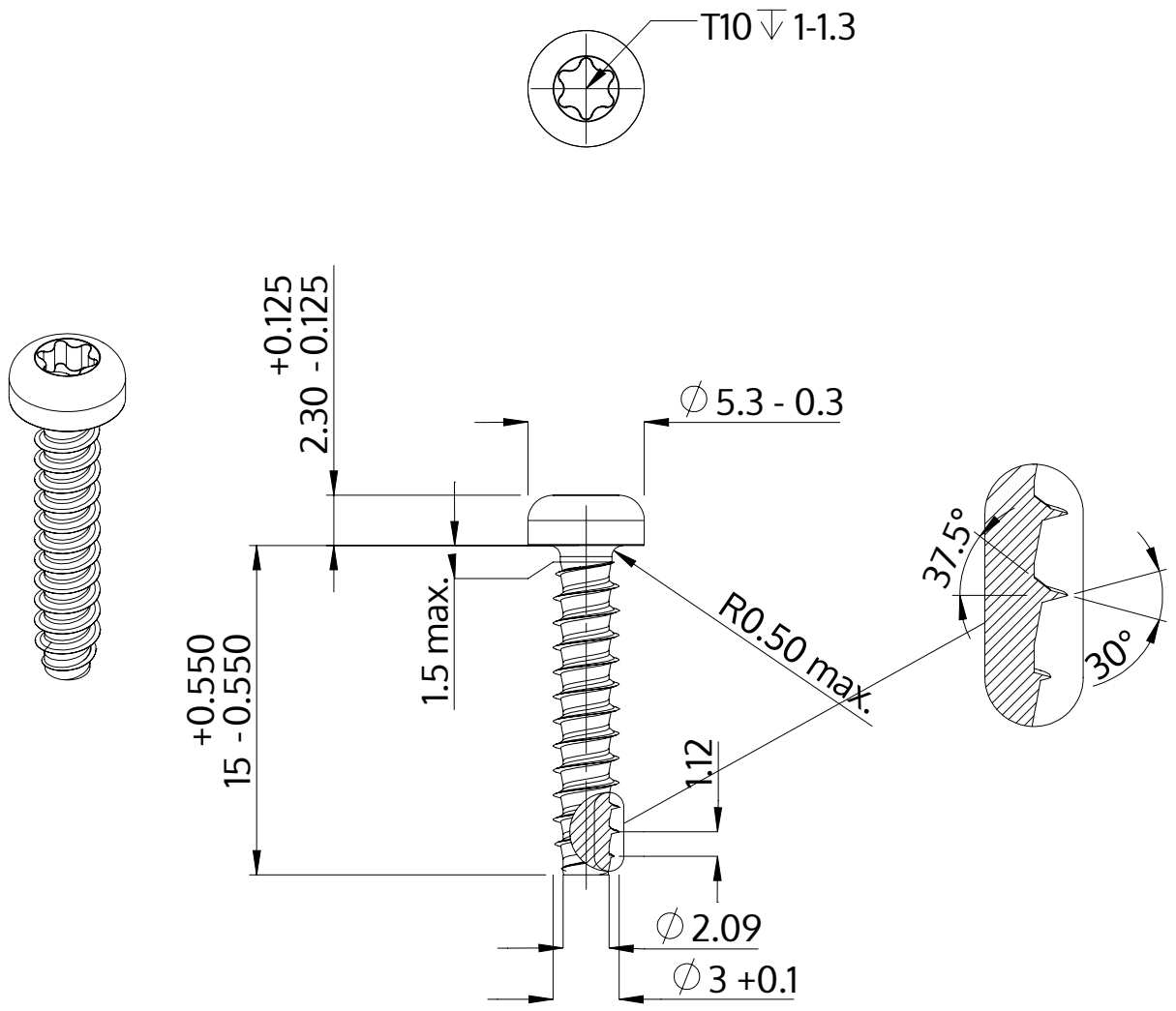

Beskrivelse	STP39 3.0x15.0 - T10
Materiale	Ædelstål A2
Overflade	blank, bejdset og passiveret
Vægt	0.793 kg / 1000 stykke

SCREWERK	**STP390300150E**	
Metrisk tegning A4	Skalering 3:1	2024-10