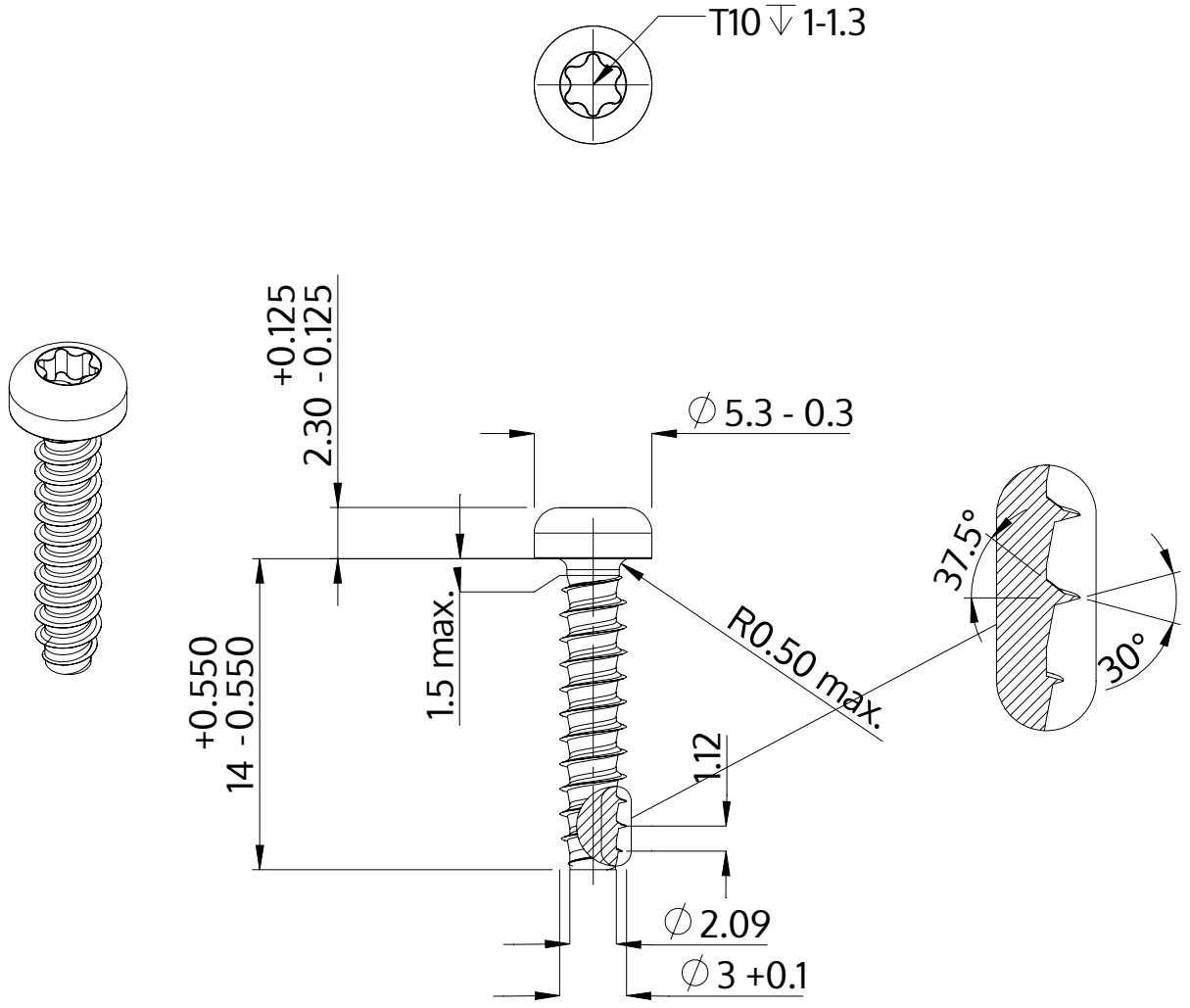

Beschreibung	STP39 3.0x14.0 - T10
Werkstoff	Edelstahl A2
Oberfläche	geschwärzt
Gewicht	0.759 kg / 1000 Stück

SCREWERK	**STP390300140J**	
Metrische Zeichnung A4	Skalierung 3:1	2024-10