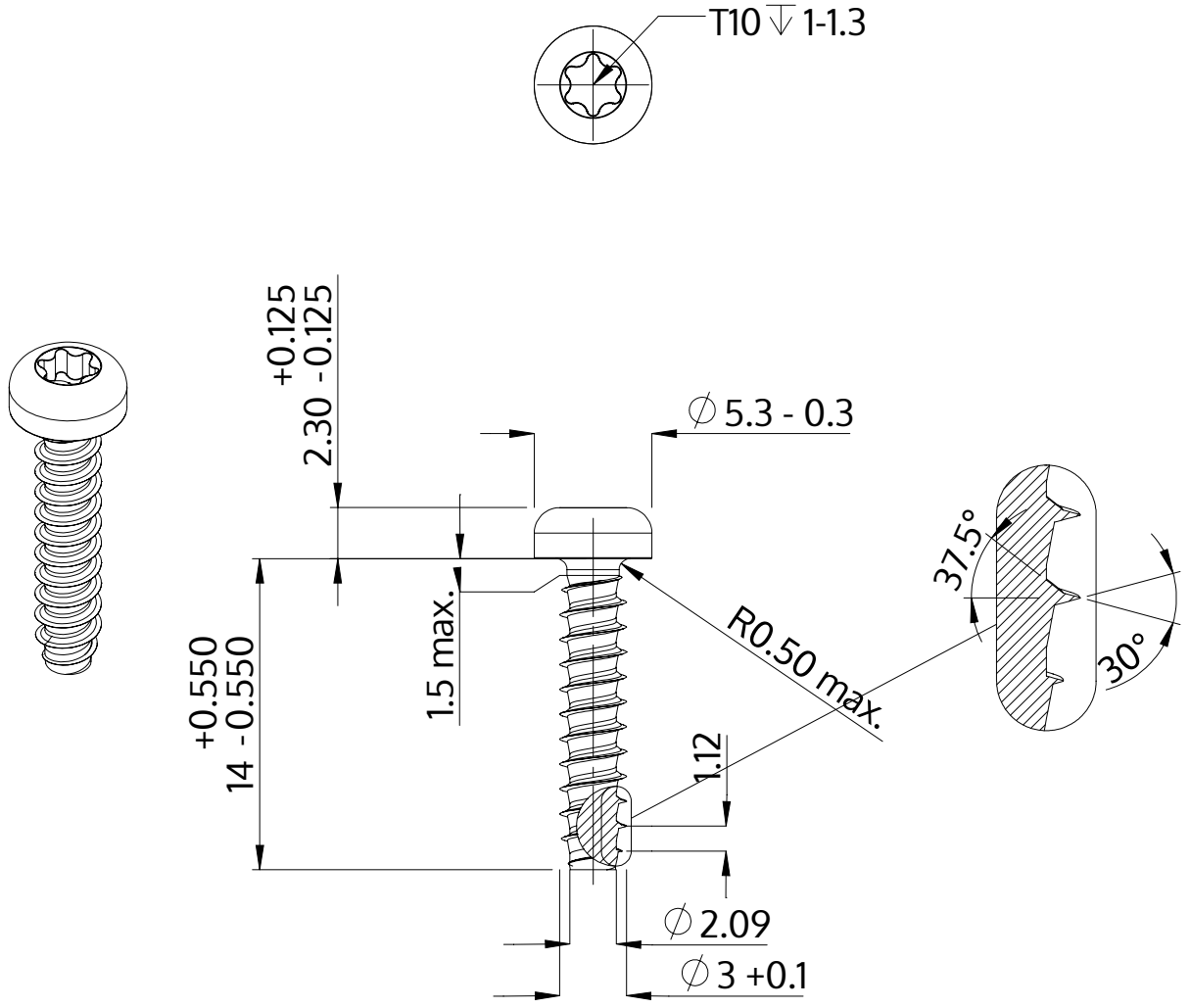

Descrizione	STP39 3.0x14.0 - T10
Materiale	acciaio inossidabile A2
Superficie	bianco-decapato e passivato
Peso	0.759 kg / 1000 pezzi

SCREWERK	**STP390300140E**	
Disegno metrico A4	Scala 3:1	2024-10