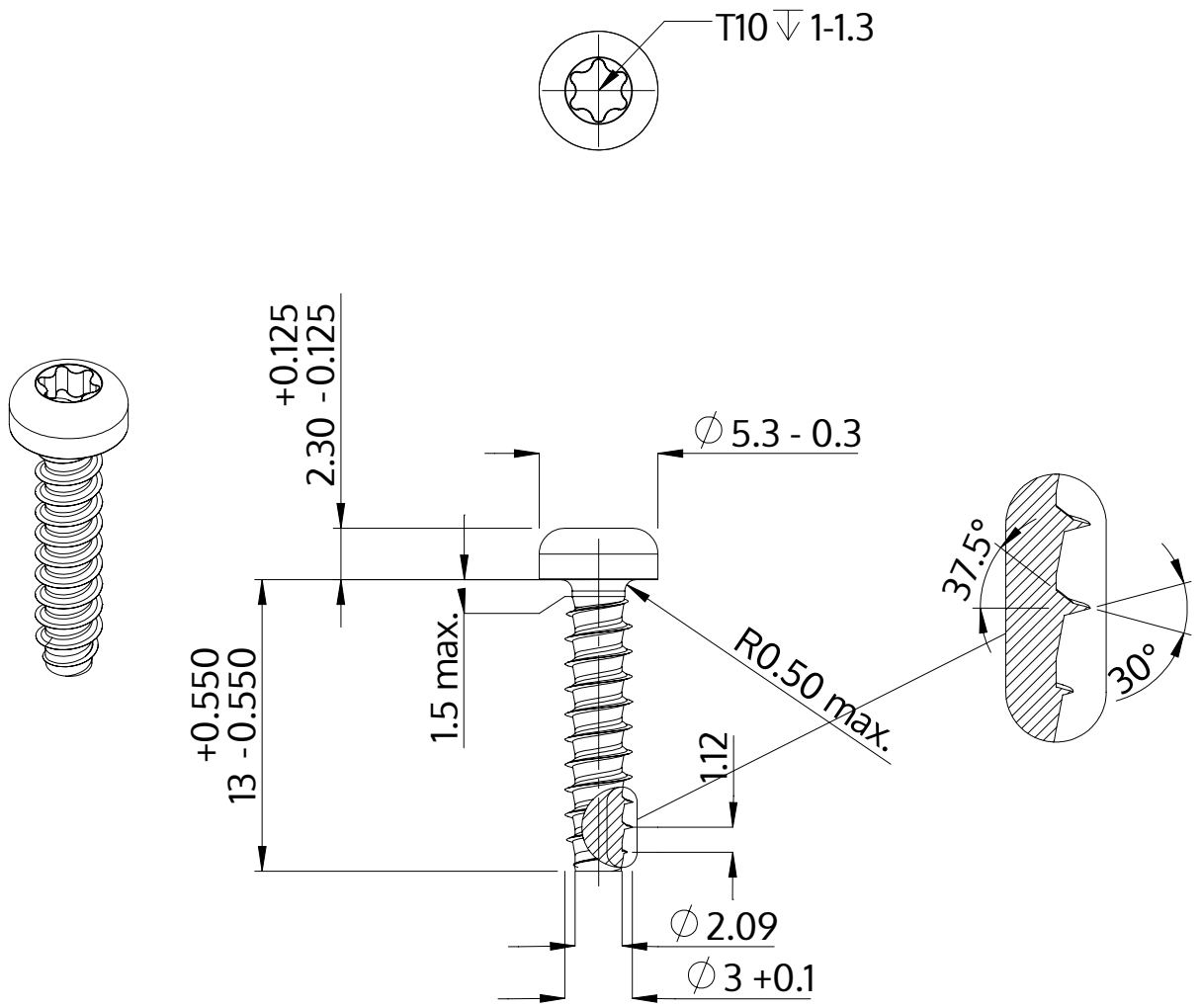

Description	STP39 3.0x13.0 - T10
Matière	acier inoxydable A4
Surface	brillant décapé et passivé
Poids	0.725 kg / 1000 Unité

SCREWERK	**STP390300130C**	
Dessin métrique A4	Redimensionner 3:1	2024-10