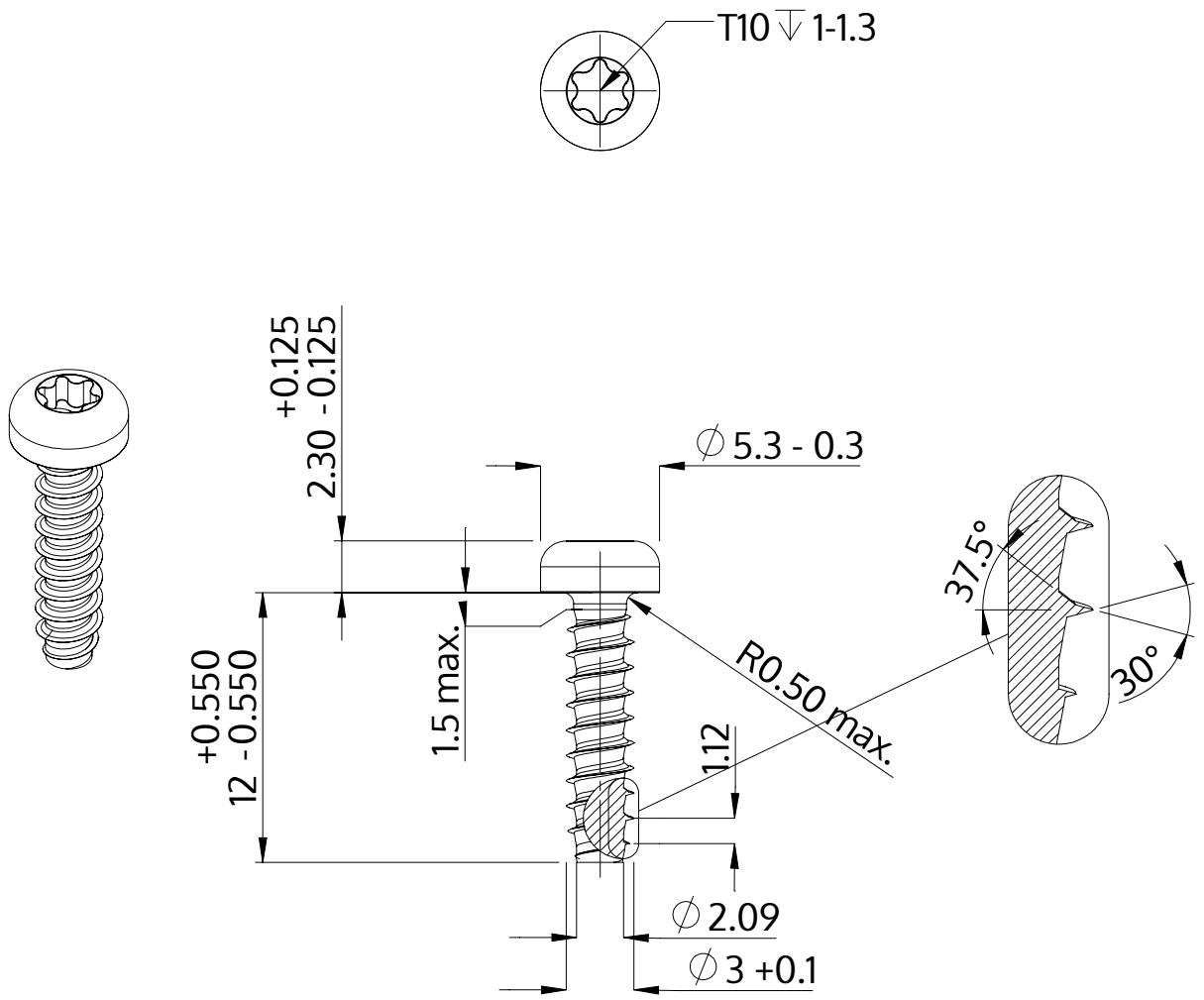

Beschrijving	STP39 3.0x12.0 - T10
Materiaal	veredeld staal
Oppervlak	verzinkt 5-7 µm, getempert, blauw / transparant gepassiveerd
Gewicht	0.691 kg / 1000 stuk

SCREWERK	**STP390300120S**	
Metrische tekening A4	Schaal 3:1	2024-10