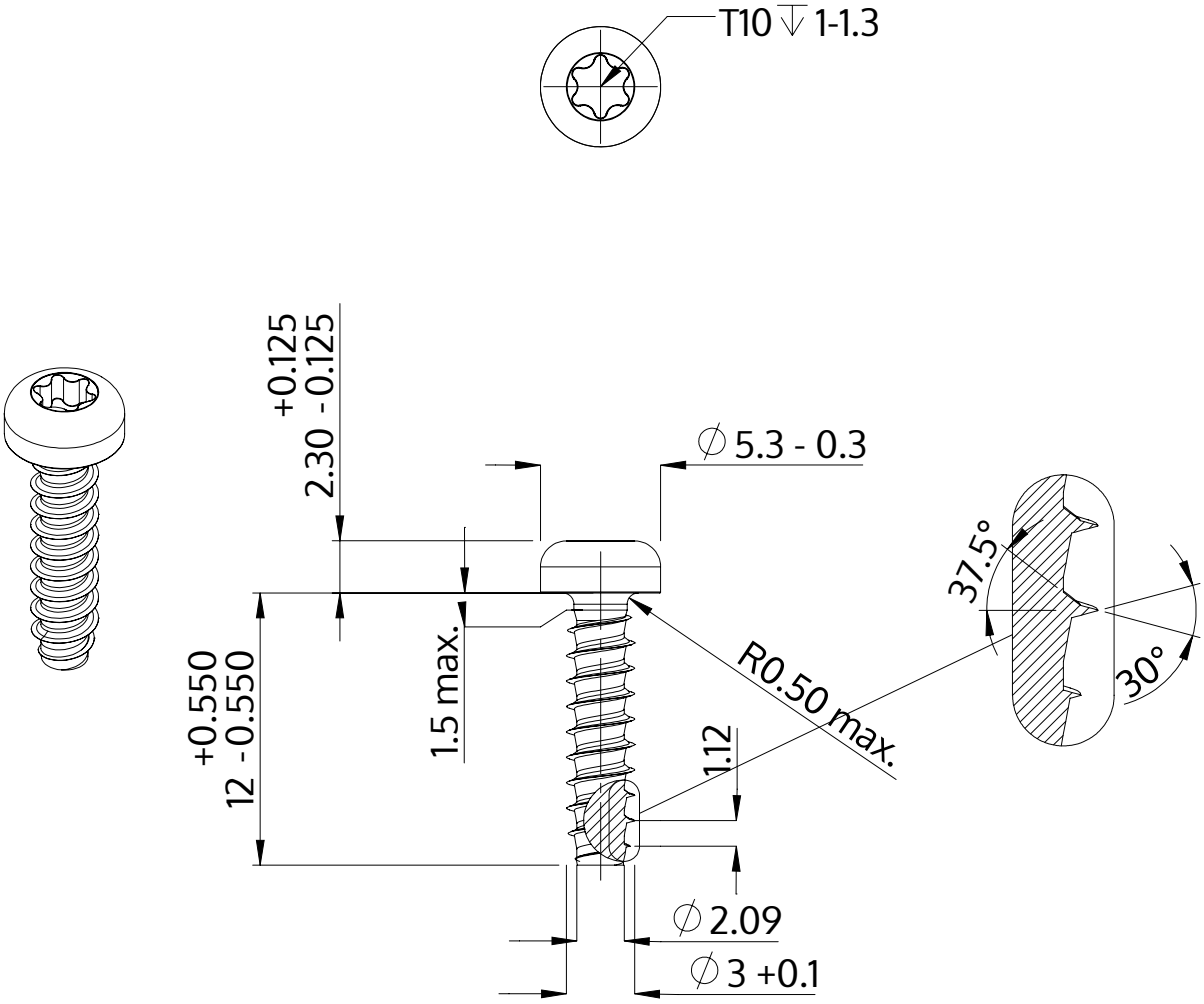

Descripción	STP39 3.0x12.0 - T10
Material	Acero, endurecido
Superficie	Zinc-Niquelado, pasivado negro/ sin Cr-VI, recocido, sellado
Peso	0.691 kg / 1000 Piezas

SCREWERK	**STP390300120B**	
Diseño métrico	Escalada 3:1	2024-10