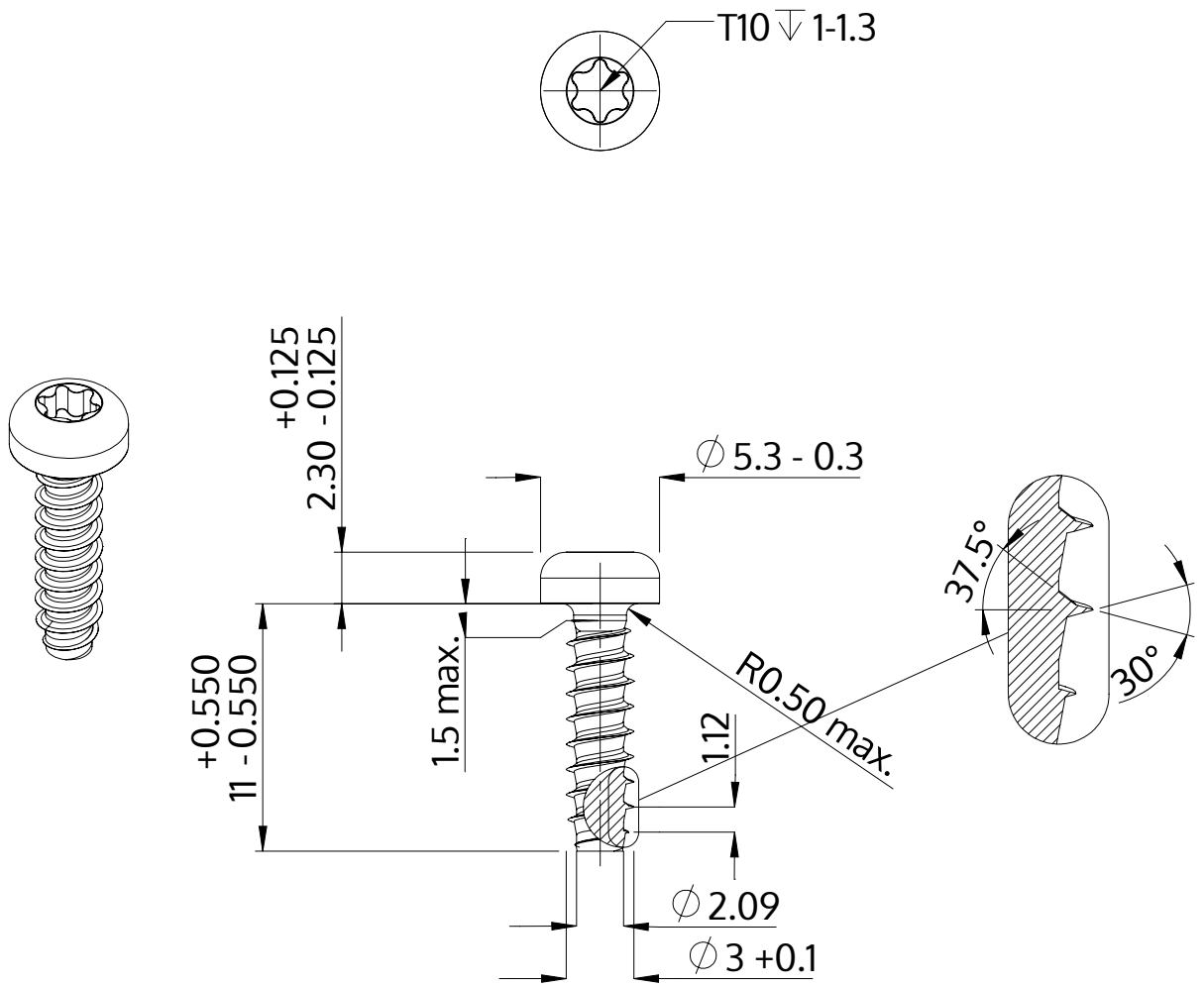

Opis	STP39 3.0x11.0 - T10
Materiał	Stal szlachetna A2
Powierzchnia	Prosta, bejcowana i pasywowana
Waga	0.657 kg / 1000 sztuk

SCREWERK	**STP390300110E**	
Rysunek metryczny A4	Skala None:1	2024-05