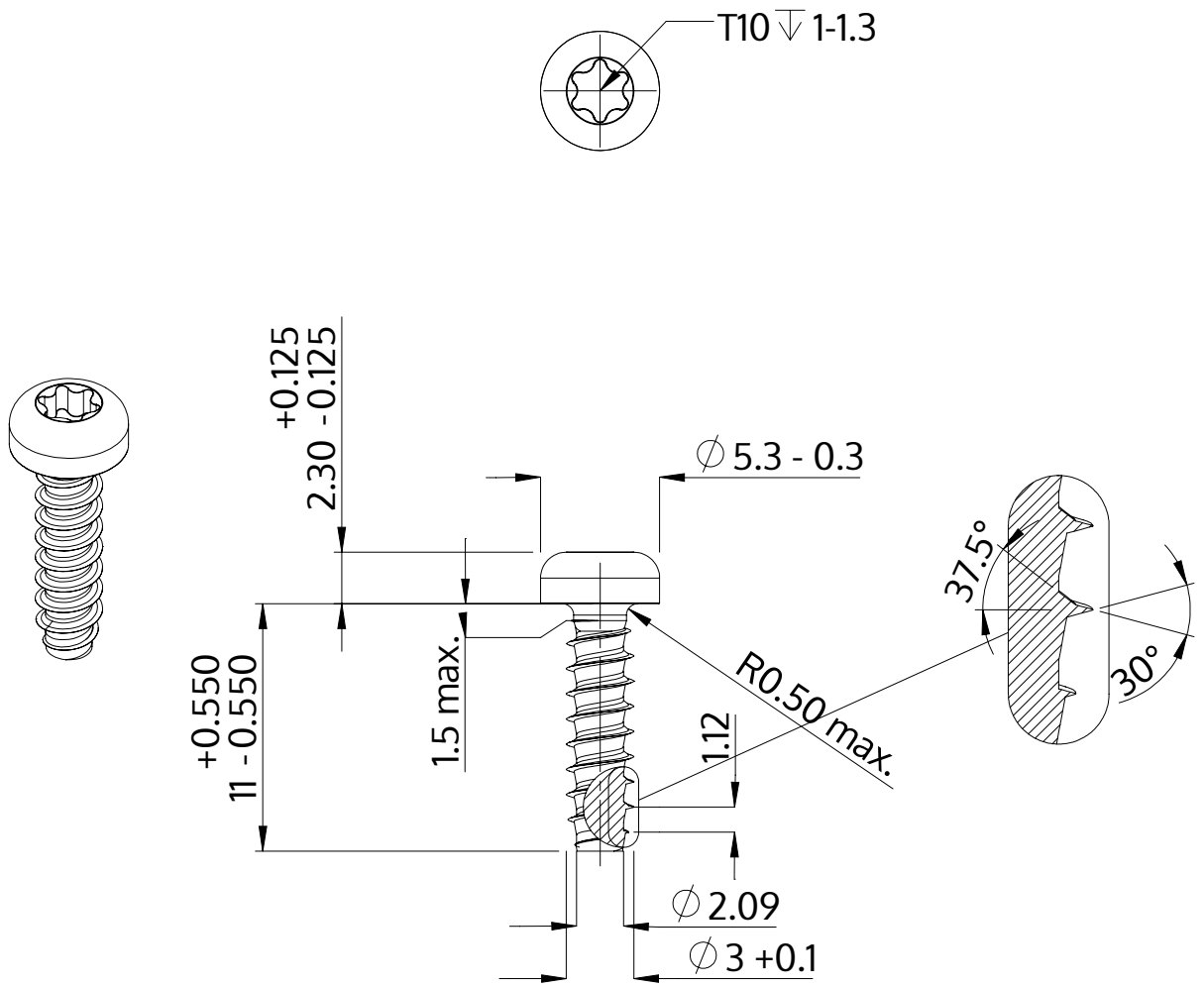

Popis	STP39 3.0x11.0 - T10
Materiál	Nerezová ocel A2
Povrch	holá, mořená a pásová ocel
Hmotnost	0.657 kg / 1000 Kus

SCREWERK	**STP390300110E**	
Metric výkres A4	Měřítko 3:1	2024-10