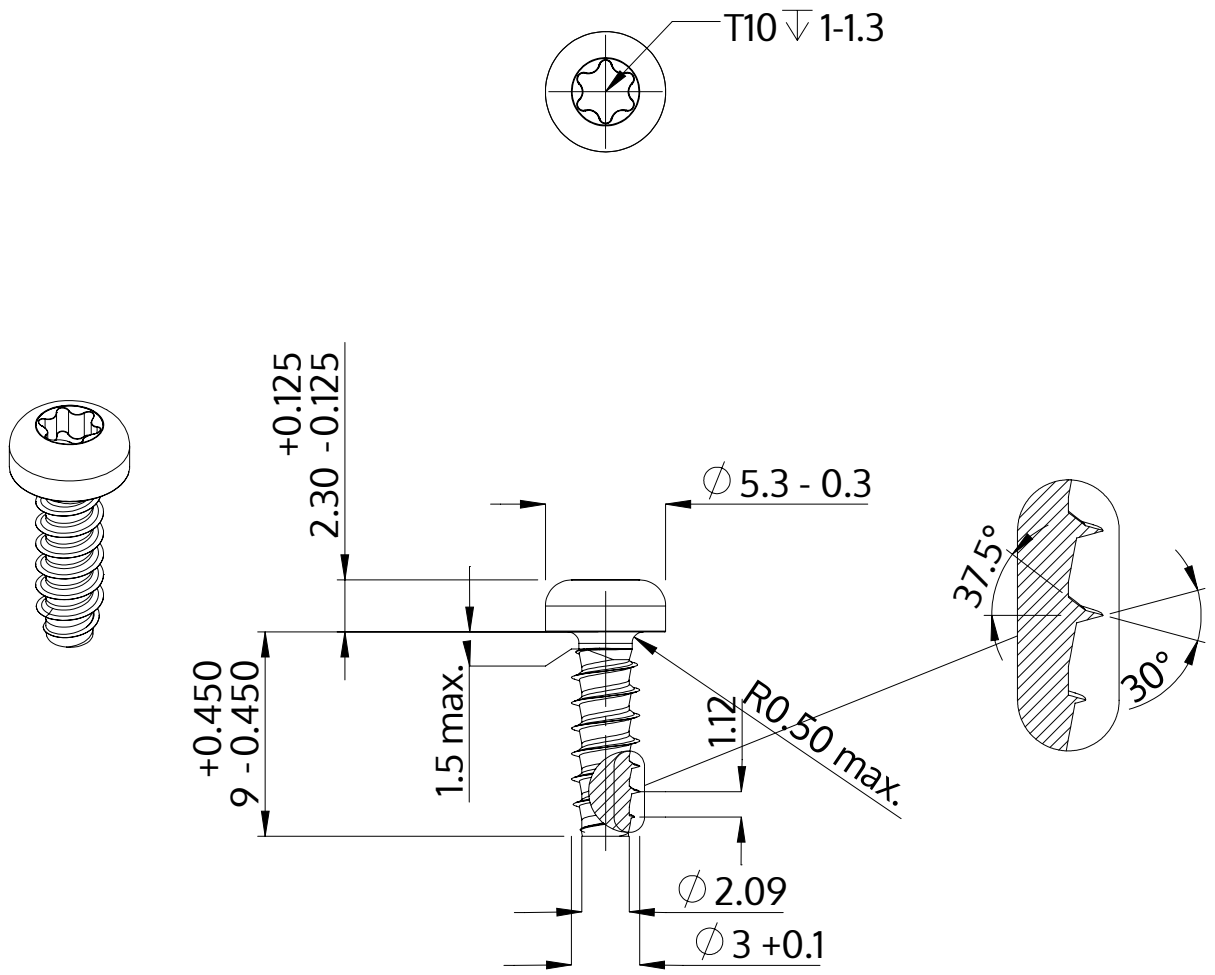


| | |
|---|---|
| Описание | STP39 3.0x9.0 - T10 |
| Материал | Нержавеющая сталь A2 |
| Поверхность | Светлый отжиг и пассивация |
| Вес | 0.589 kg / 1000 Штука |

| | | |
|---|---|---|
| SCREWERK | **STP390300090E** | |
| Метрический чертеж A4 | Шкала 3:1 | 2024-10 |