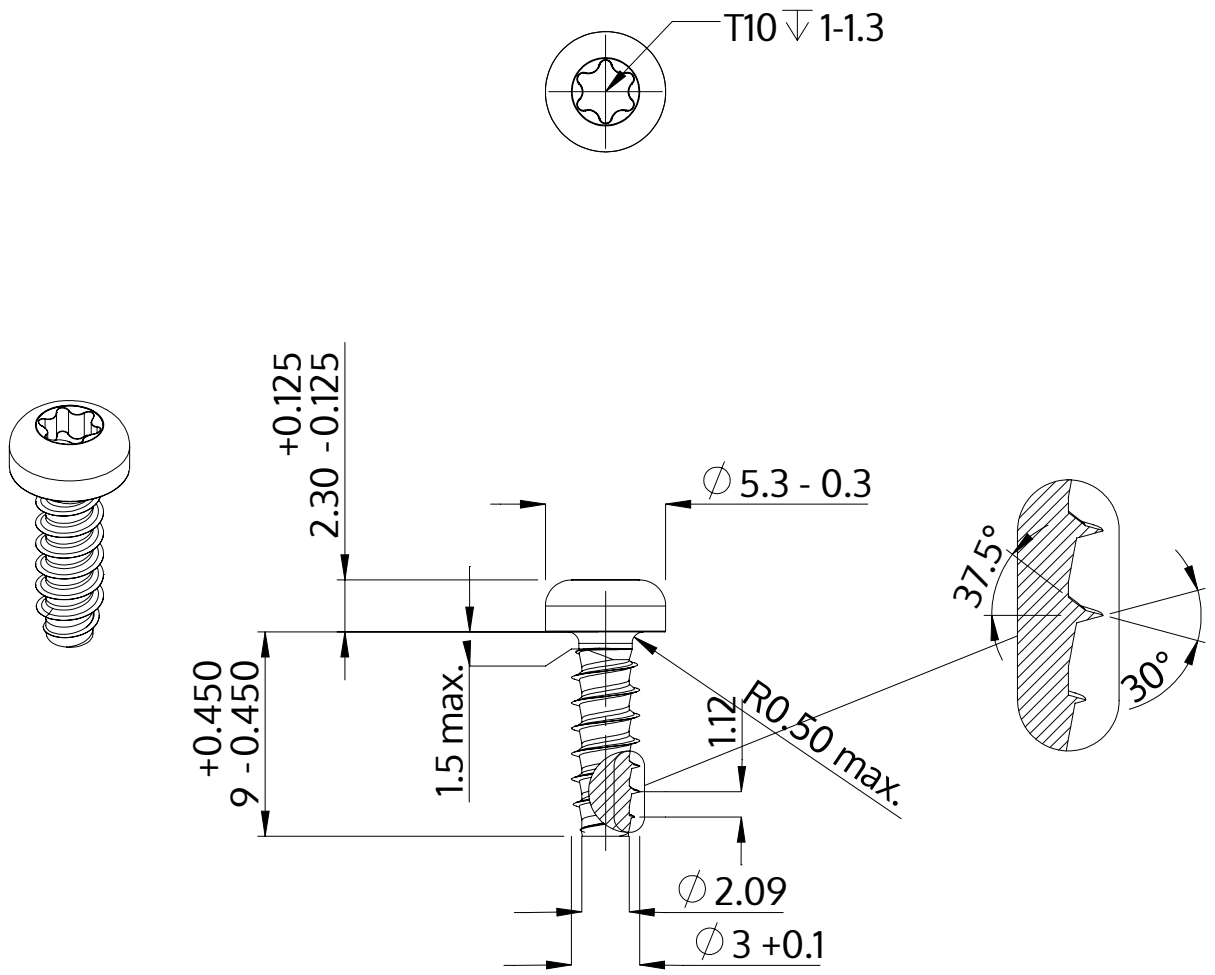

Descrizione	STP39 3.0x9.0 - T10
Materiale	acciaio inossidabile A2
Superficie	bianco-decapato e passivato
Peso	0.589 kg / 1000 pezzi

SCREWERK	**STP390300090E**	
Disegno metrico A4	Scala None:1	2024-04