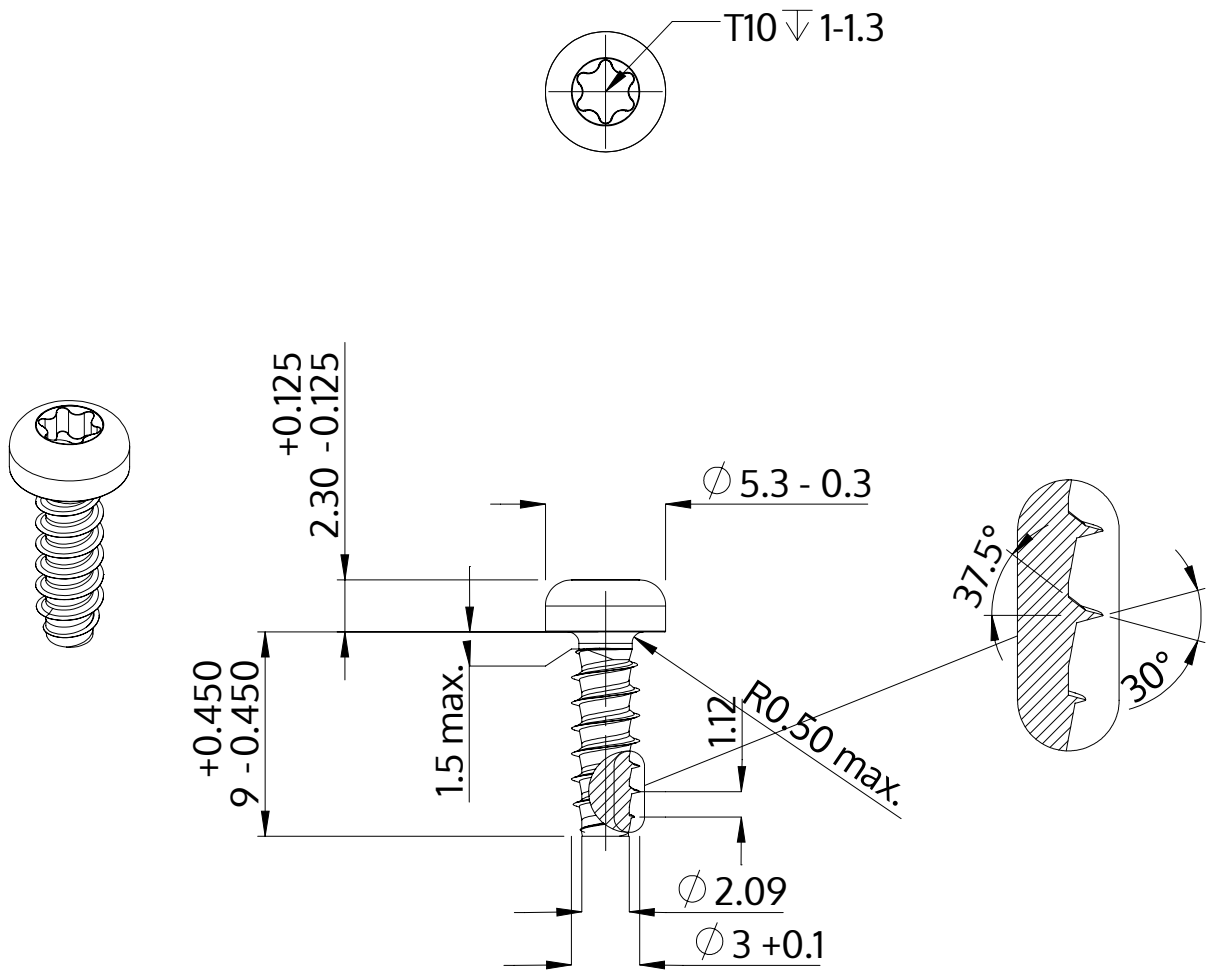

Описание	STP39 3.0x9.0 - T10
Материал	Нержавеющая сталь A4
Поверхность	Светлый отжиг и пассивация
Вес	0.589 kg / 1000 Штука

SCREWERK	**STP390300090C**	
Метрический чертеж A4	Шкала 3:1	2024-10