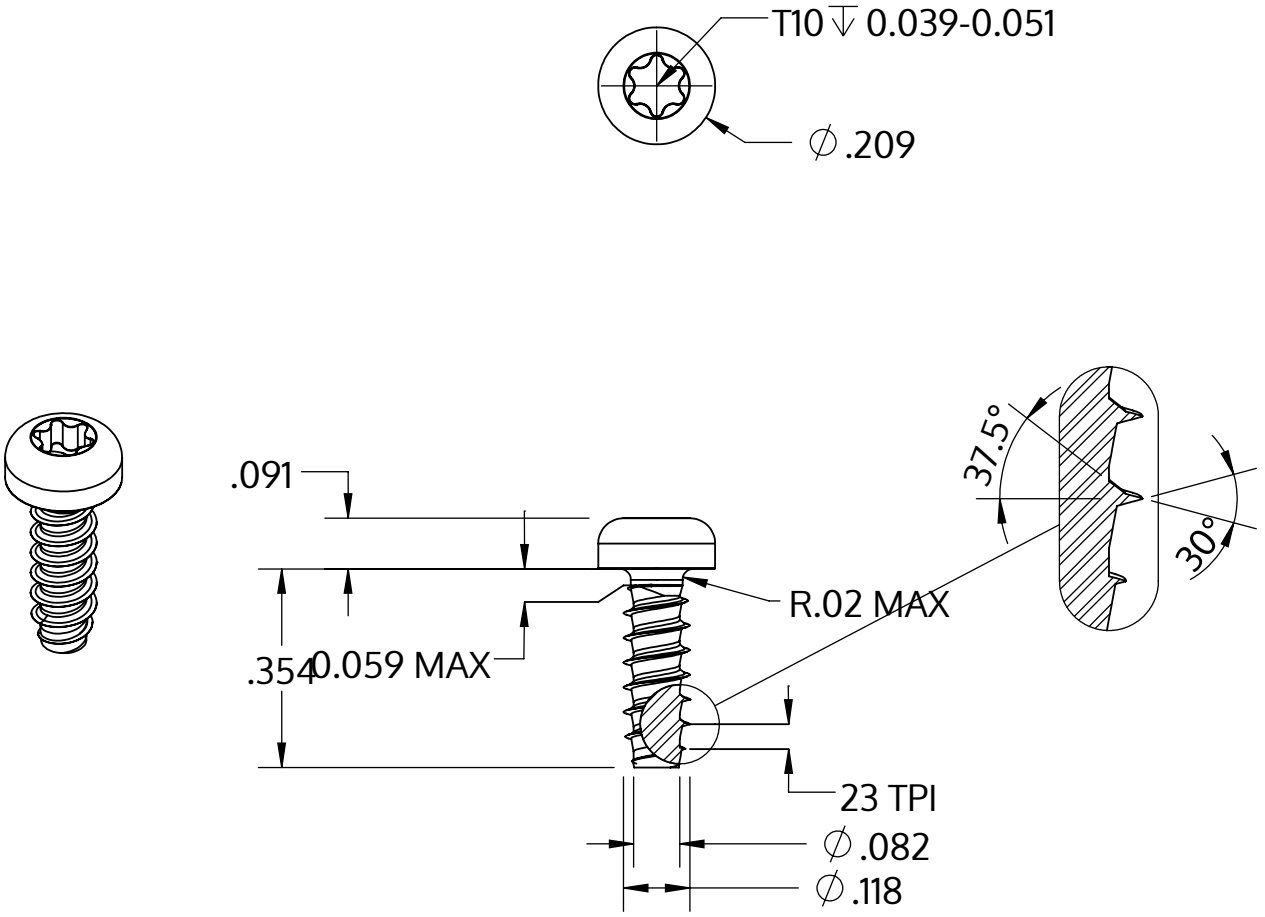

Metric size	M3 x 1.12 mm
US size (converted)	#4-23
	Tolerances [inch]
Length	+/- 0.017
Head diameter	+0 / -0.011
Head height	+/- 0.004
Thread diameter	+0.003 / -0

Описание	STP39 3.0x9.0 - T10
Материал	Нержавеющая сталь A4
Поверхность	Светлый отжиг и пассивация
Вес	0.589 kg / 1000 Штука

SCREWERK	**STP390300090C**	
_Zoll Zeichnung Größe A	Шкала 3:1	2024-10