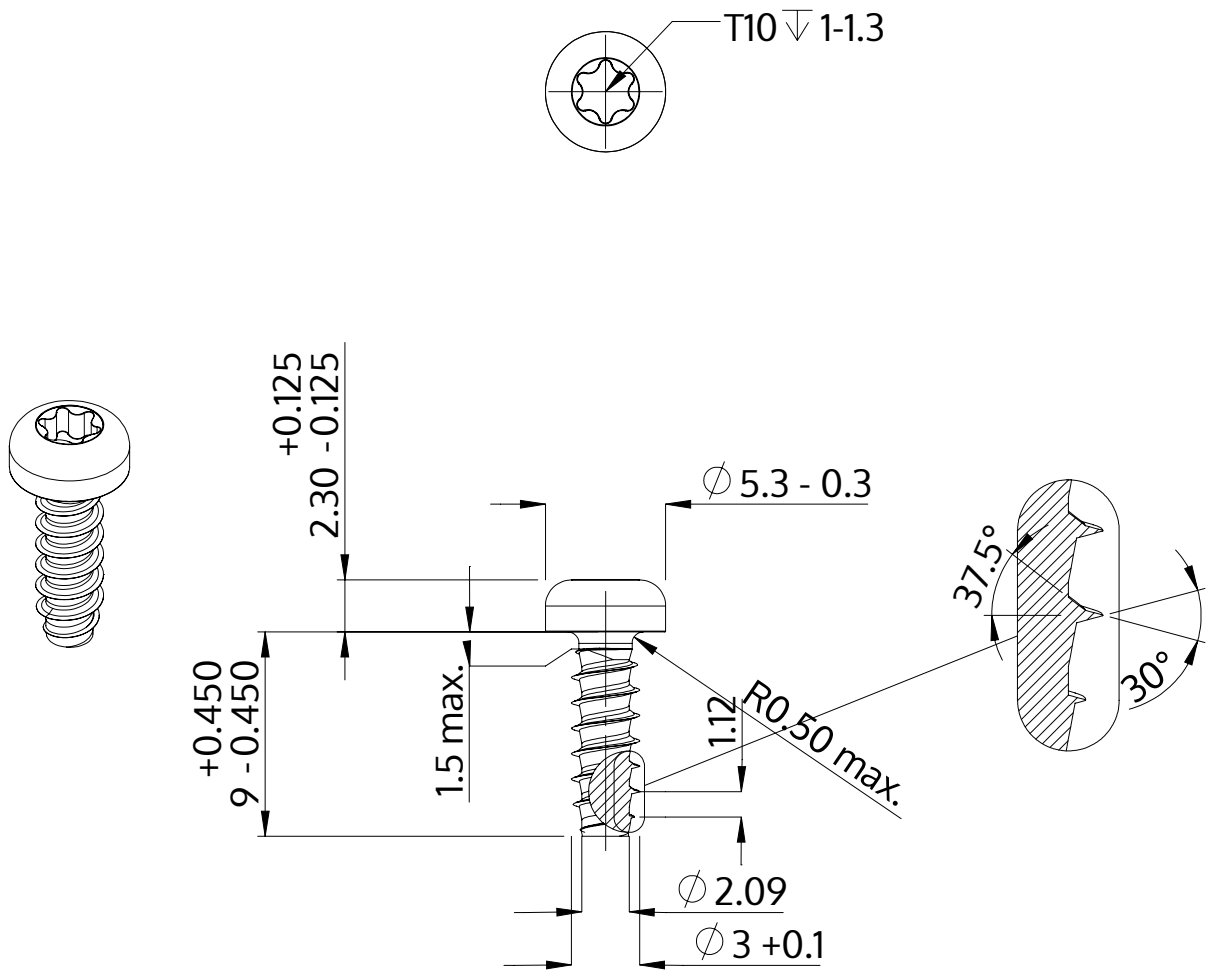

Descripción	STP39 3.0x9.0 - T10
Material	Acero Inoxidable
Superficie	Laminado brillante, barnizado y pasivado
Peso	0.589 kg / 1000 Piezas

SCREWERK	**STP390300090C**	
Diseño métrico	Escalada 3:1	2024-10