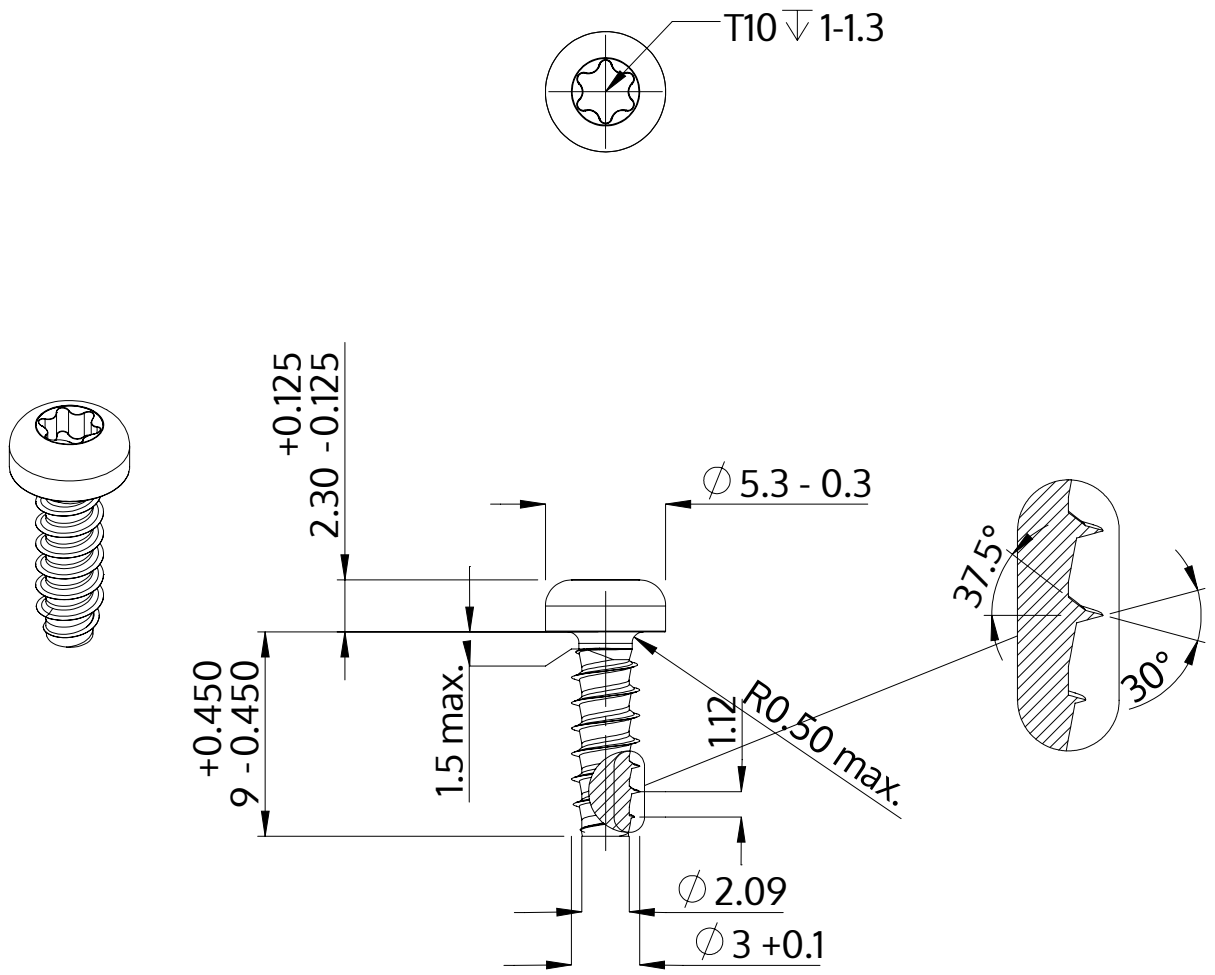

Popis	STP39 3.0x9.0 - T10
Materiál	Nerezová ocel A4
Povrch	holá, mořená a pásová ocel
Hmotnost	0.589 kg / 1000 Kus

SCREWERK	**STP390300090C**	
Metric výkres A4	Měřítko 3:1	2024-10