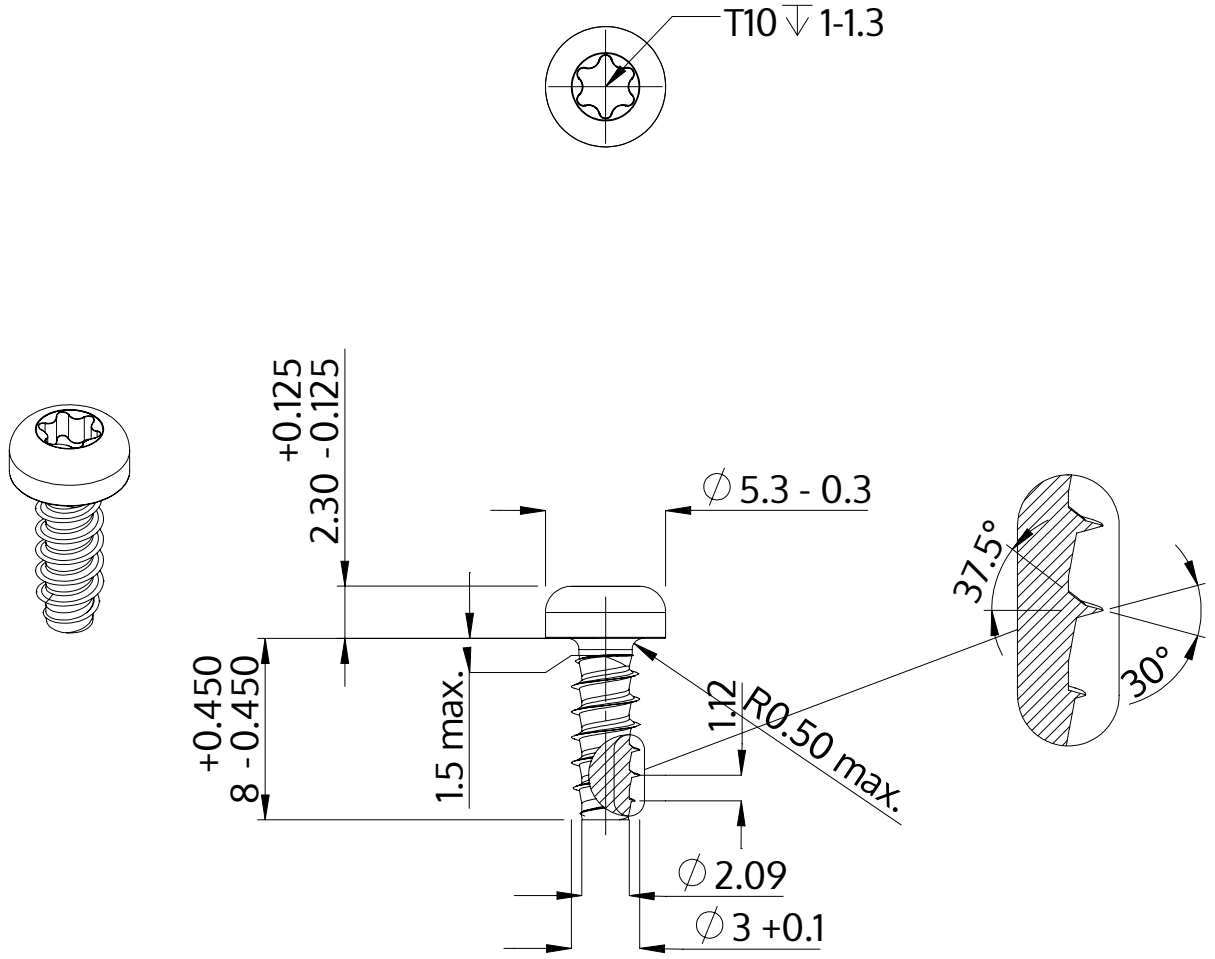

Descriere	STP39 3.0x8.0 - T10
Material	oțel, călit
Exterior	zincat 5-7 µm, recopt, pasivat transparent/albastru
Greutate	0.555 kg / 1000 unități

SCREWERK	**STP390300080S**	
Desen metric A4	Scalarea None:1	2024-04