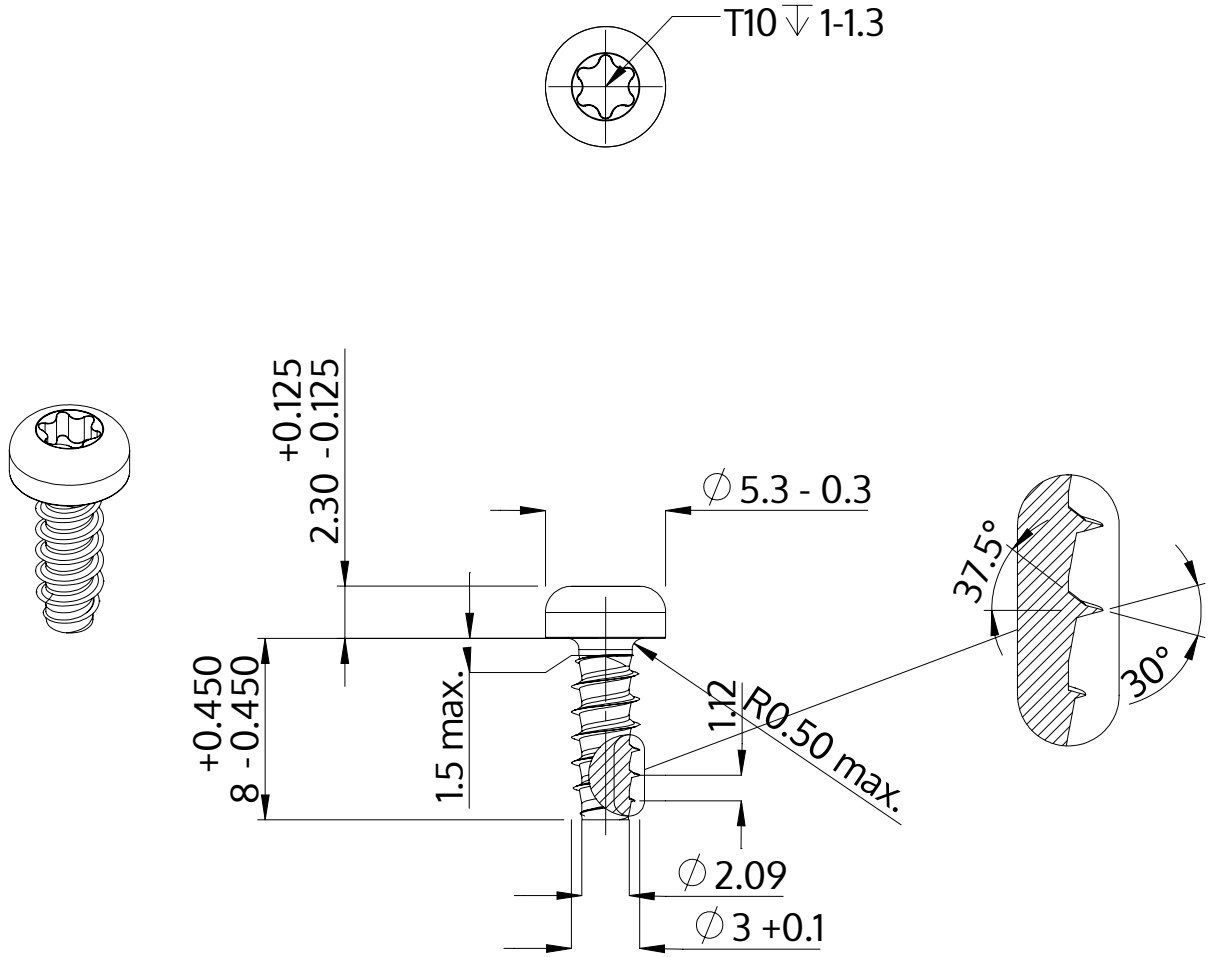


| | |
|---|---|
| Descrizione | STP39 3.0x8.0 - T10 |
| Materiale | acciaio, temprato |
| Superficie | Placcato Zinco-Nichel, passivato nero, ricotto, sigillato |
| Peso | 0.555 kg / 1000 pezzi |

| | | |
|---|---|---|
| SCREWERK | **STP390300080B** | |
| Disegno metrico A4 | Scala 3:1 | 2024-10 |