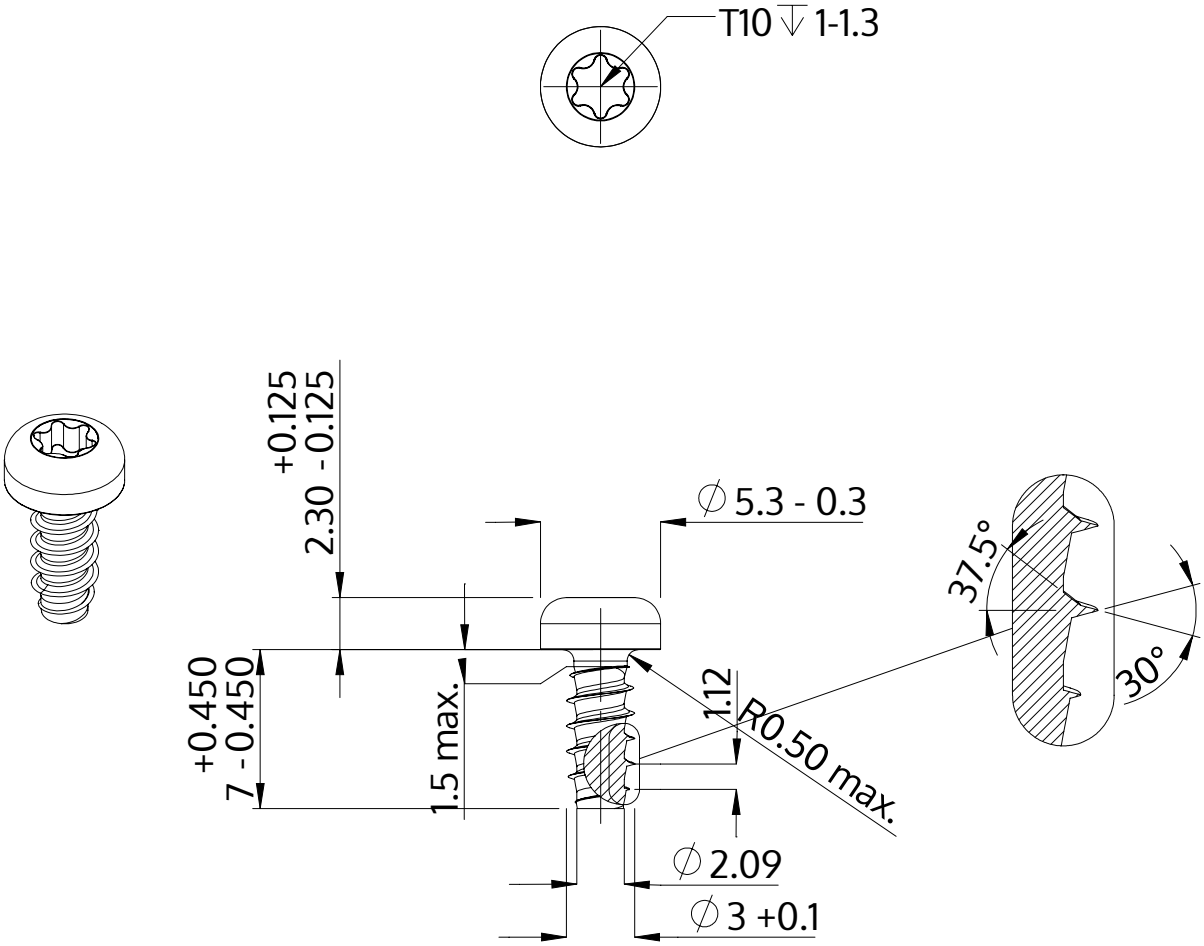

Description	STP39 3.0x7.0 - T10
Matière	Acier,trempé et revenu
Surface	Zinc Nickel passivé noir, trempée, scéllée
Poids	0.521 kg / 1000 Unité

SCREWERK	**STP390300070B**	
Dessin métrique A4	Redimensionner None:1	2024-04