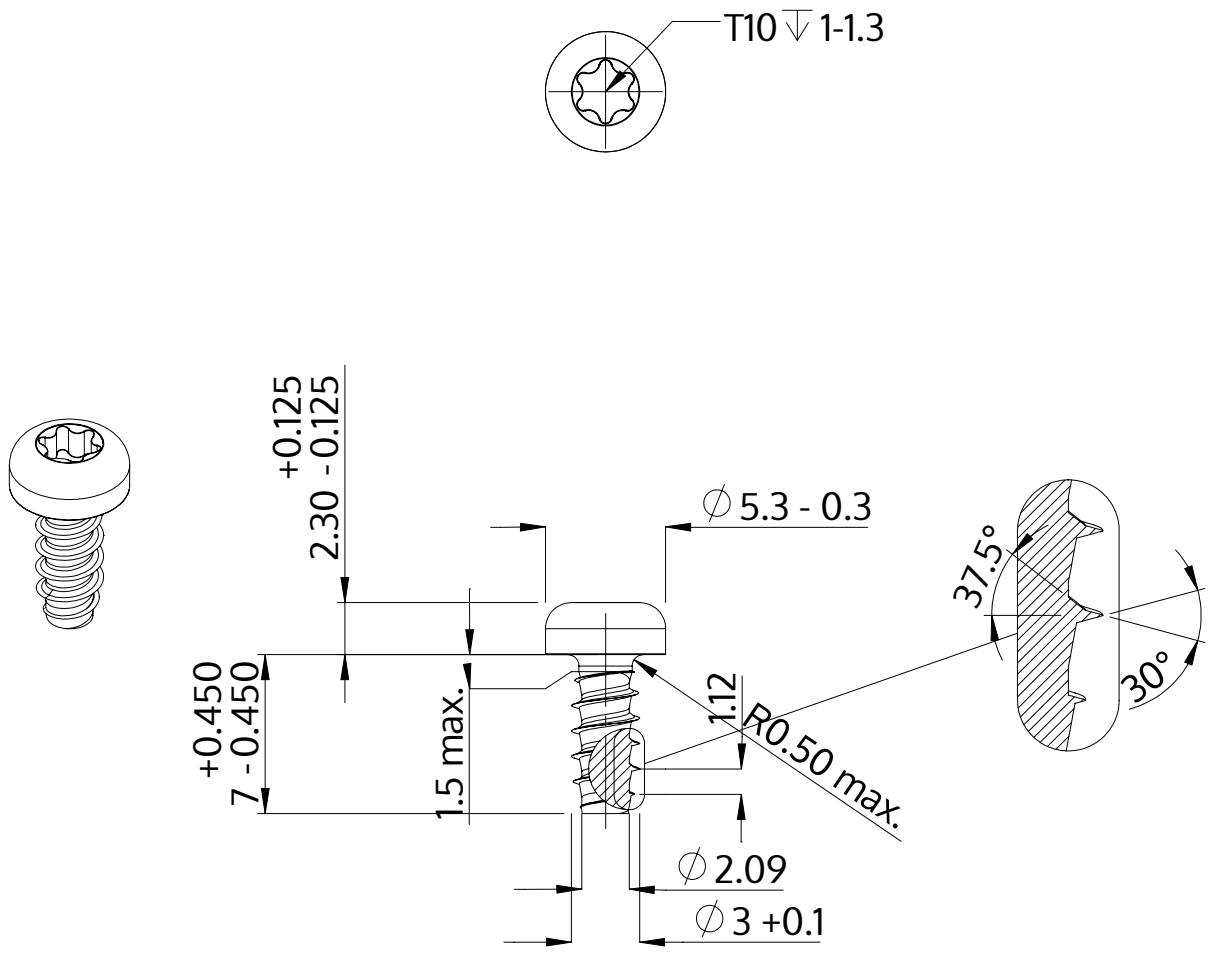

Beschreibung	STP39 3.0x7.0 - T10
Werkstoff	Stahl, vergütet
Oberfläche	ZnNi min. 5µm, schwarz passiviert, getempert, versiegelt
Gewicht	0.521 kg / 1000 Stück

SCREWERK	**STP390300070B**	
Metrische Zeichnung A4	Skalierung None:1	2024-04