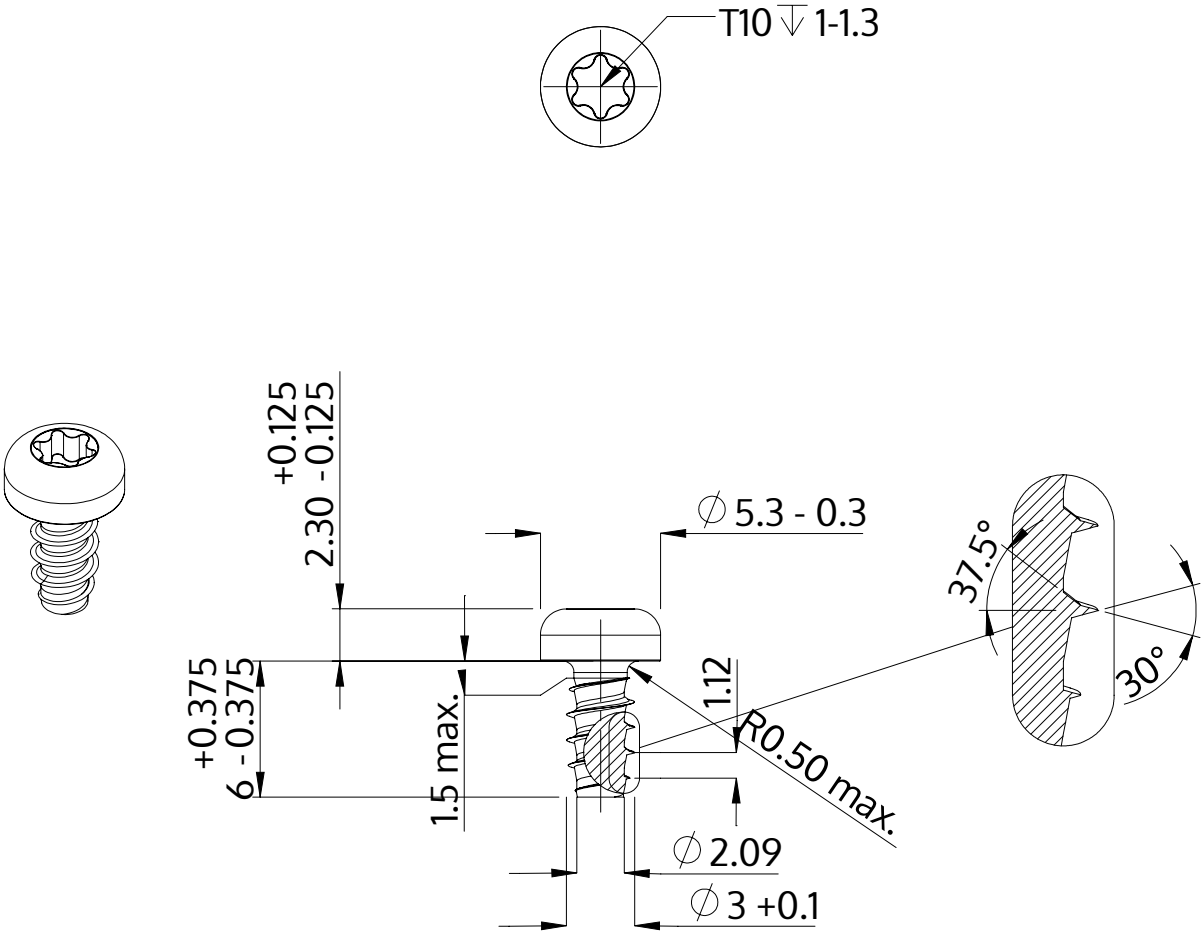

Descriere	STP39 3.0x6.0 - T10
Material	oţel inoxidabil A4
Exterior	neacoperit, murat și pasivat
Greutate	0.487 kg / 1000 unități

SCREWERK	**STP390300060C**	
Desen metric A4	Scalarea None:1	2024-04