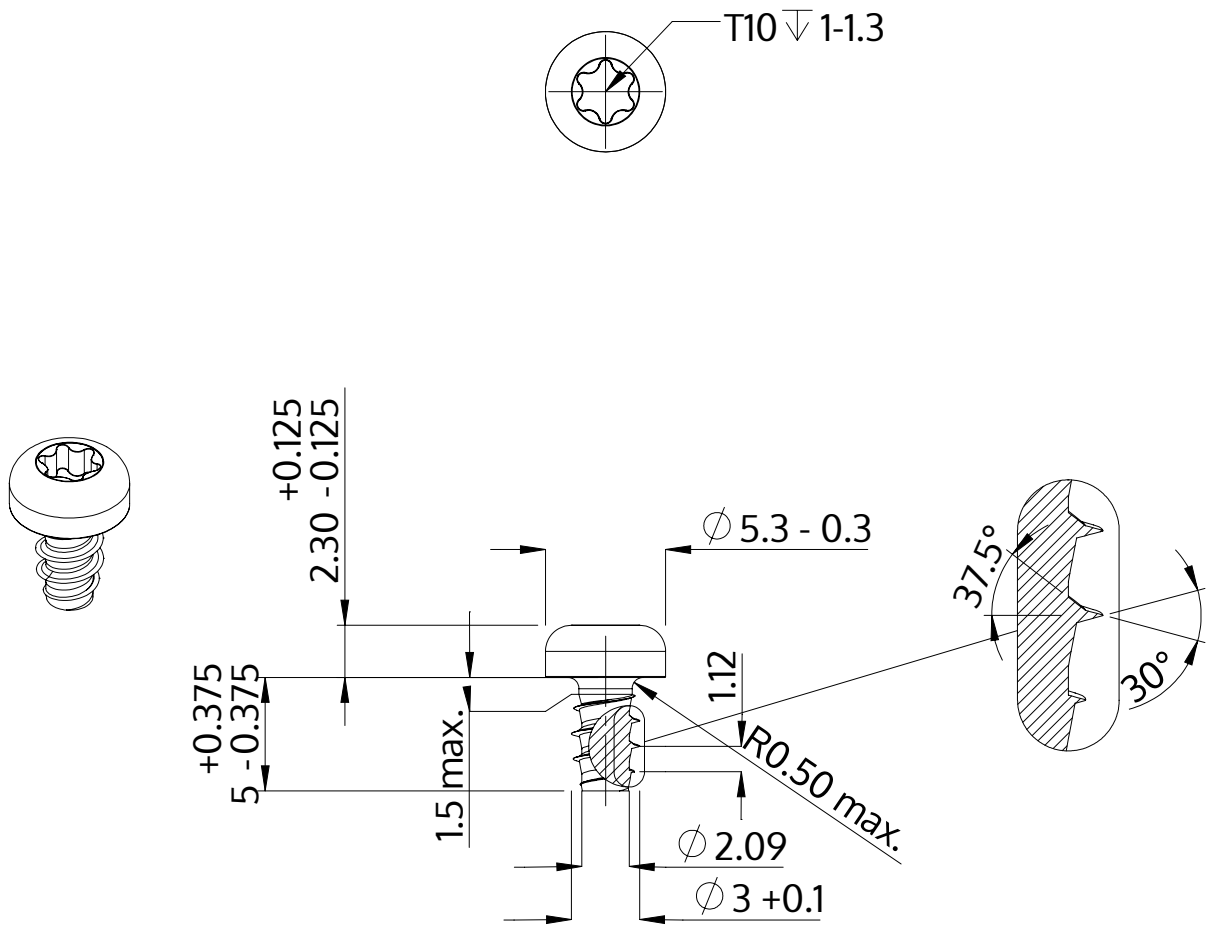

Açıklaması	STP39 3.0x5.0 - T10
Malzeme	Paslanmaz Çelik A2
Kaplama	Parlak, cilalanmış ve pasifleştirilmiştir
Ağırlık	0.453 kg / 1000 Adet

SCREWERK	**STP390300050E**	
Metrik çizim A4	Ölçeklendirme 3:1	2024-10