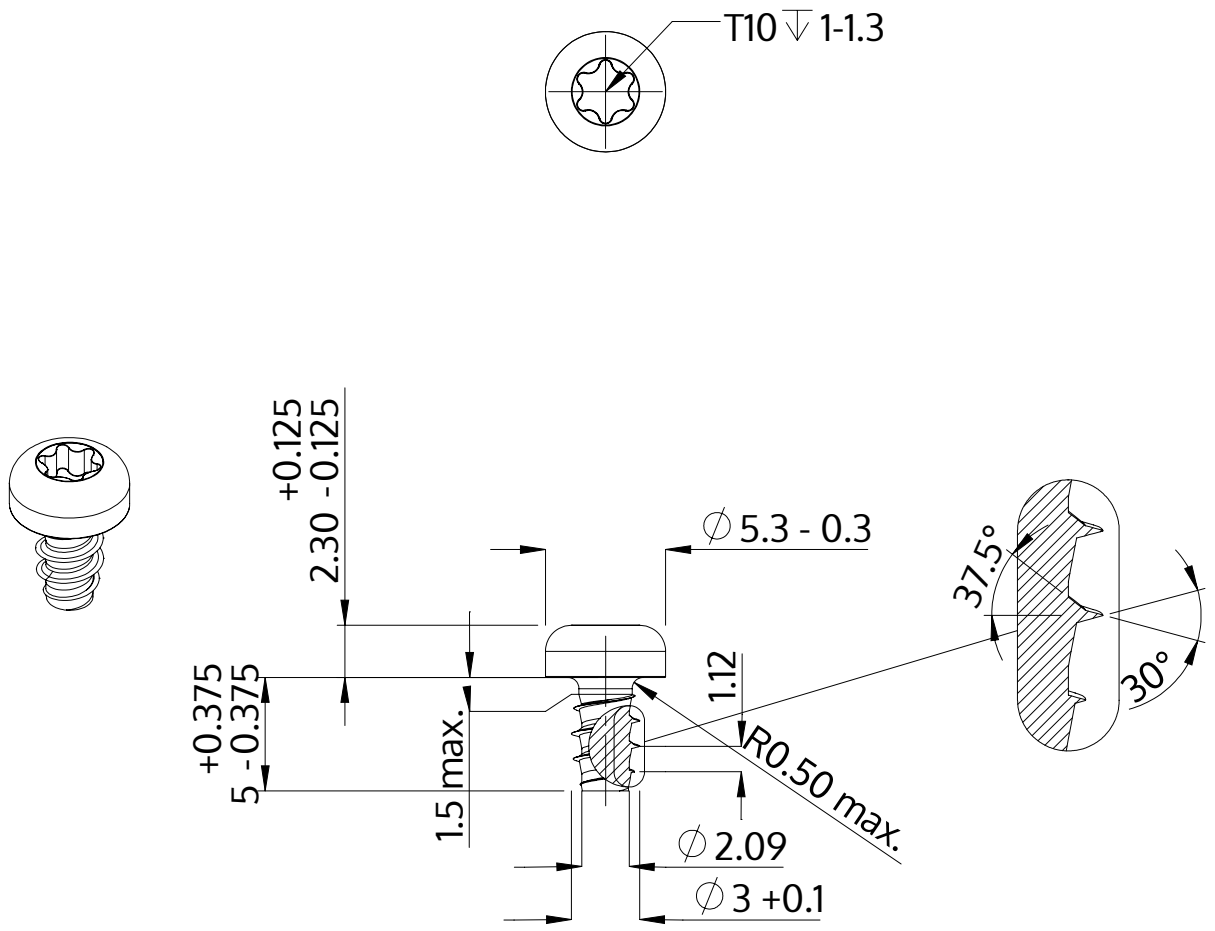

Beschrijving	STP39 3.0x5.0 - T10
Materiaal	roestvrij staal A2
Oppervlak	blank, geetst en gepassieveerd
Gewicht	0.453 kg / 1000 stuk

SCREWERK	**STP390300050E**	
Metrische tekening A4	Schaal 3:1	2024-10