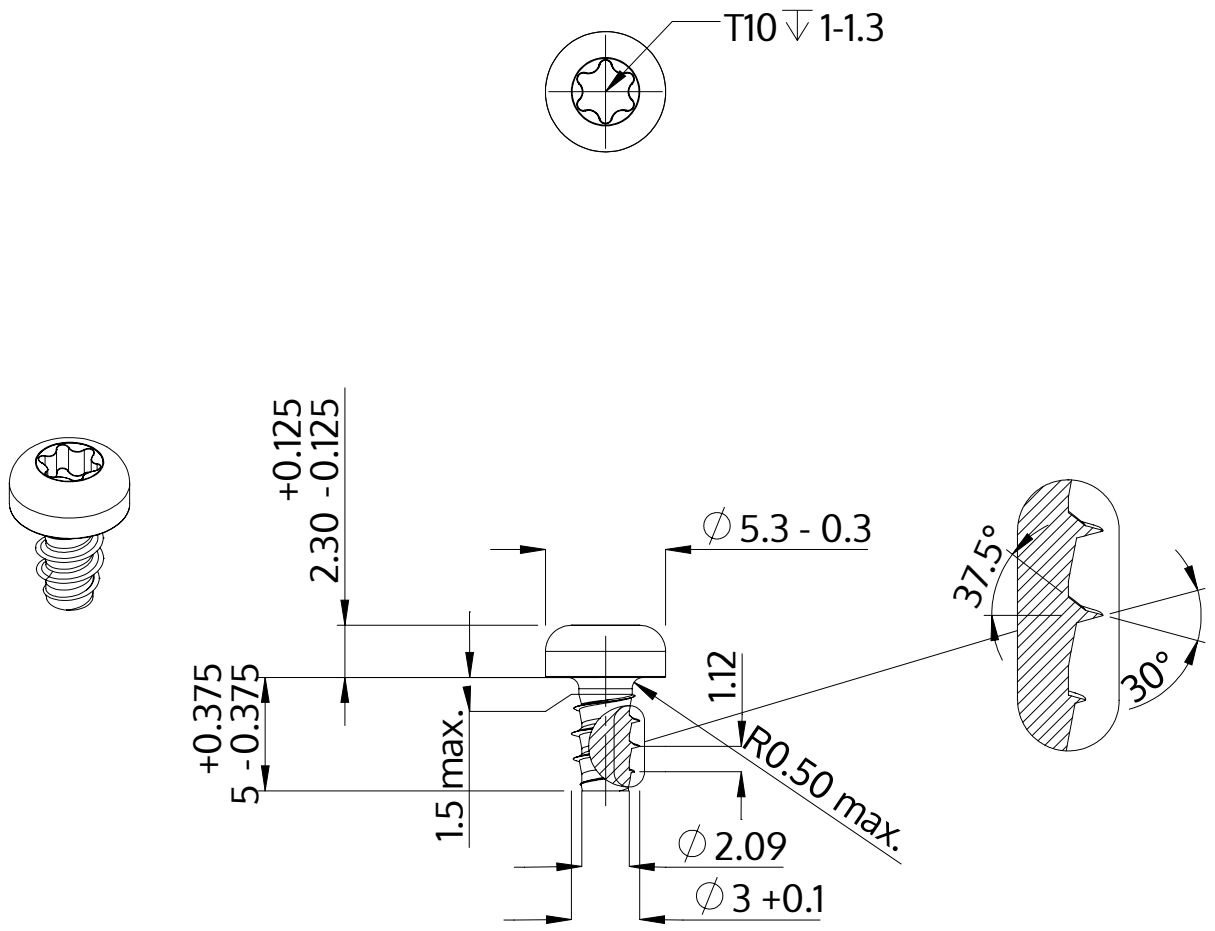

Beschreibung	STP39 3.0x5.0 - T10
Werkstoff	Edelstahl A2
Oberfläche	blank, gebeizt und passiviert
Gewicht	0.453 kg / 1000 Stück

SCREWERK	**STP390300050E**	
Metrische Zeichnung A4	Skalierung None:1	2024-04